tcc\a21_4

dis. 2973/02 AS

TCC 21/4 – LT. 2000

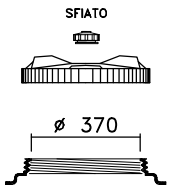

CPF 410

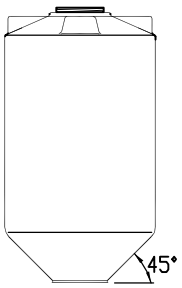

OTRE

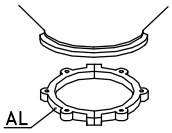

CS 4

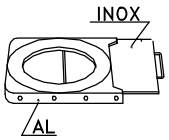

GH 4

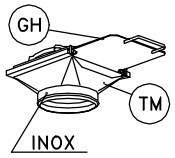

TM 4

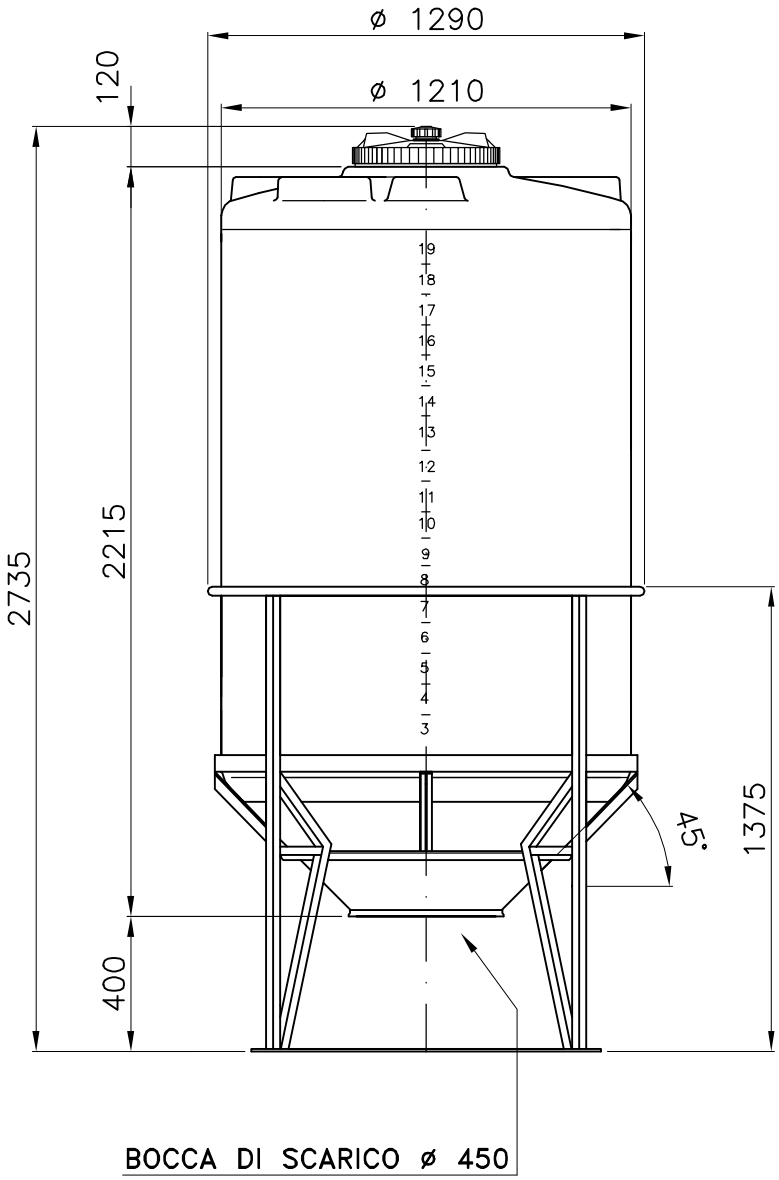

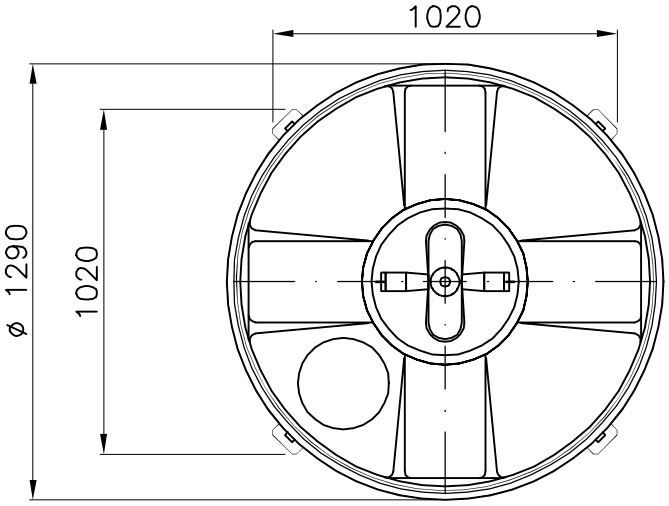

02: SL – 12.06.09 – SCALA 1:1

Tel. 035/844060 ASTRO Fax 035/844646