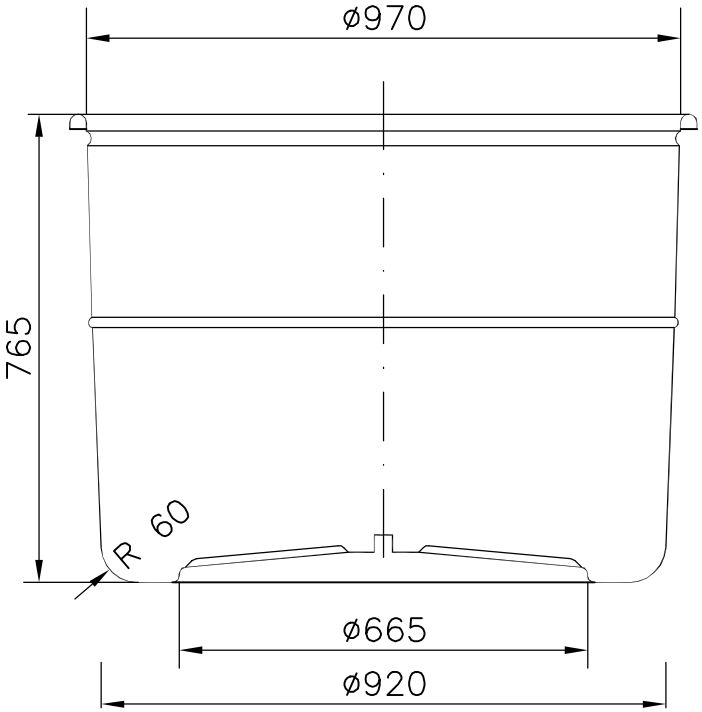

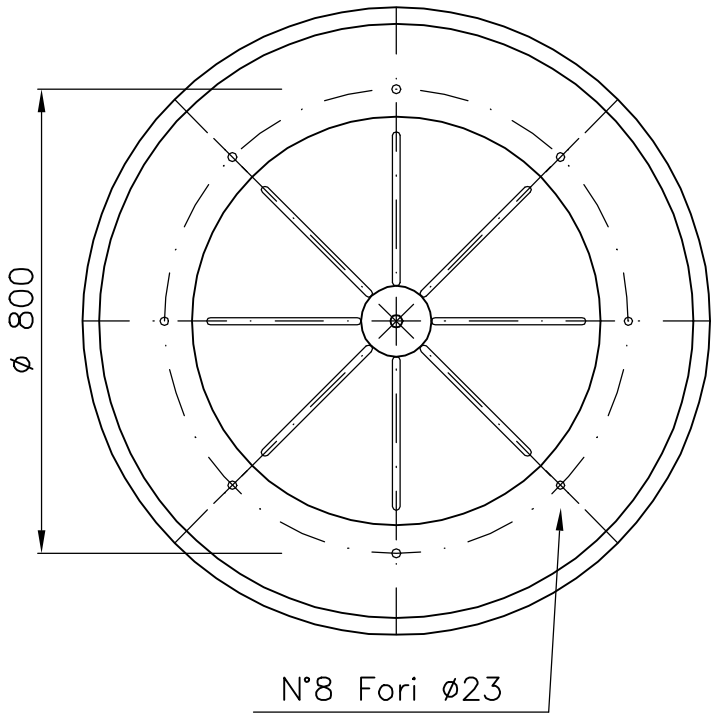

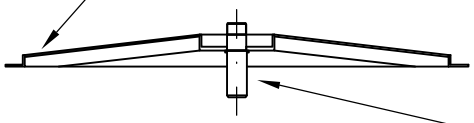

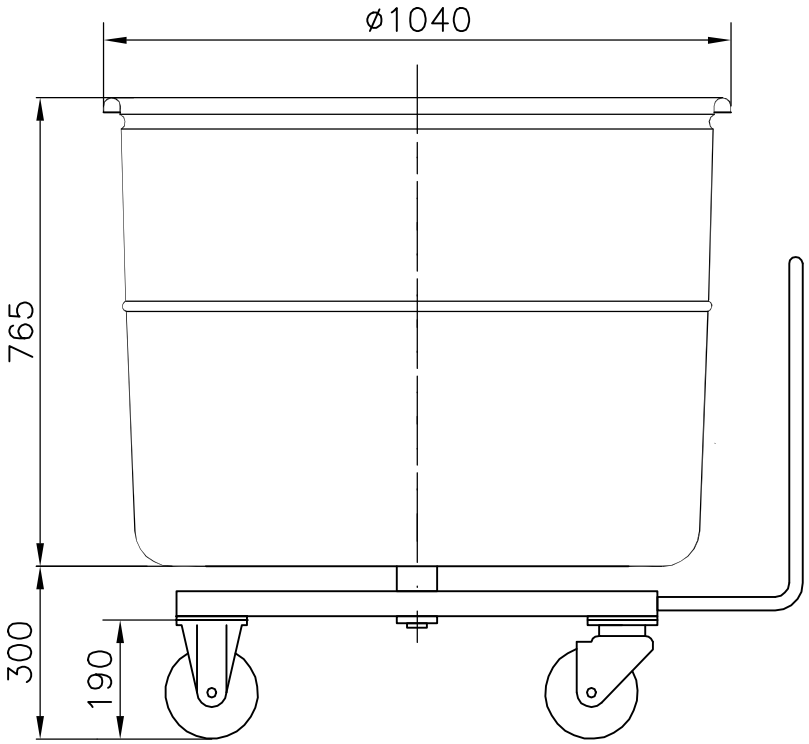

Possibilità di coperchio

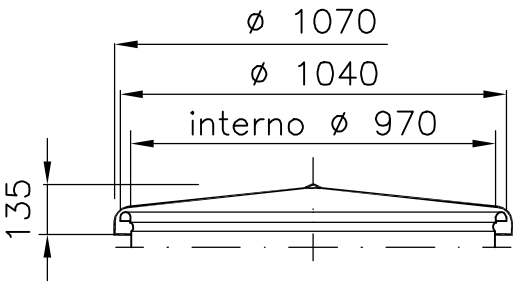

Ruote Fisse : N 201 NPR 151
Ruote Girevoli : N 141 NPR 151

Litri 500

ASTRO CONTENITORI INDUSTRIALI	Denominazione CF 5 con carrello		Modifica
Tel. 035/844060 Fax 035/844646	Scala	Disegnato Olmi	Disegno N.
N.B.: Il presente disegno è di proprietà della ditta ASTRO, per cui senza l'autorizzazione scritta della stessa non può essere utilizzato o comunicato a terzi. In caso di trasgressione si procederà a termini di legge.	Data 08/07/99	studi\cf5	2957 AS