ASTRO CONTENITORI INDUSTRIALI

ART. 0831	MOD. TCO 5/L	LITRI 500

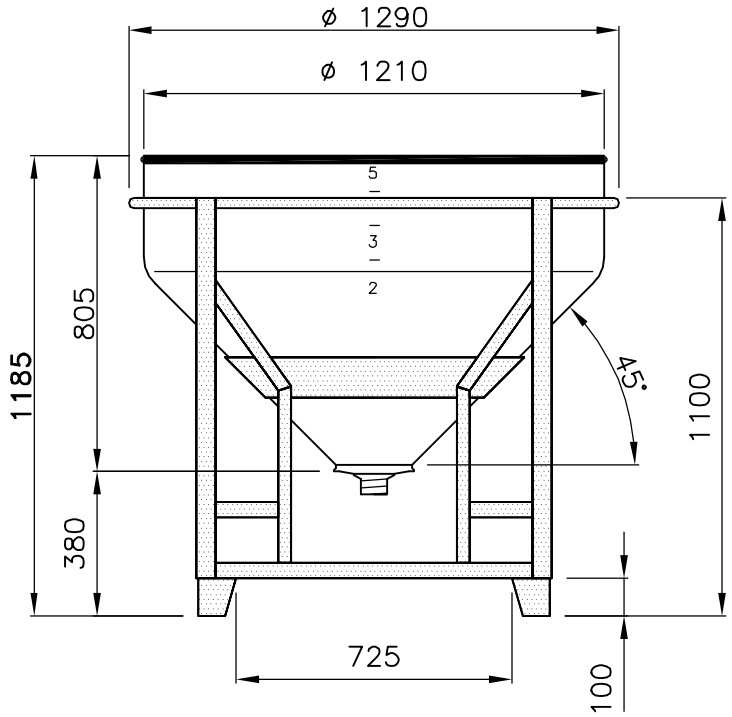

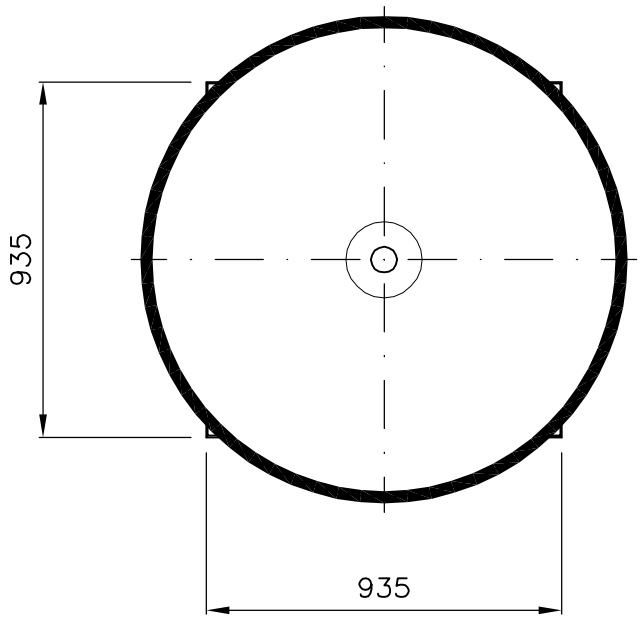

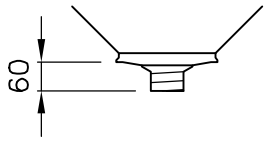

USCITA FILETTATA MASCHIO GAS : ø 1" – 1¼" – 1½" – 2"
PER USCITA ø 2½" – 3" – 4" L' ALTEZZA DIVENTA mm 1305

DISEGNO N. 2841 AS	DATA 13/04/99	LOCATELLI	tc\tco\a5l-st1

Tel. 035/844060 Fax 035/844646