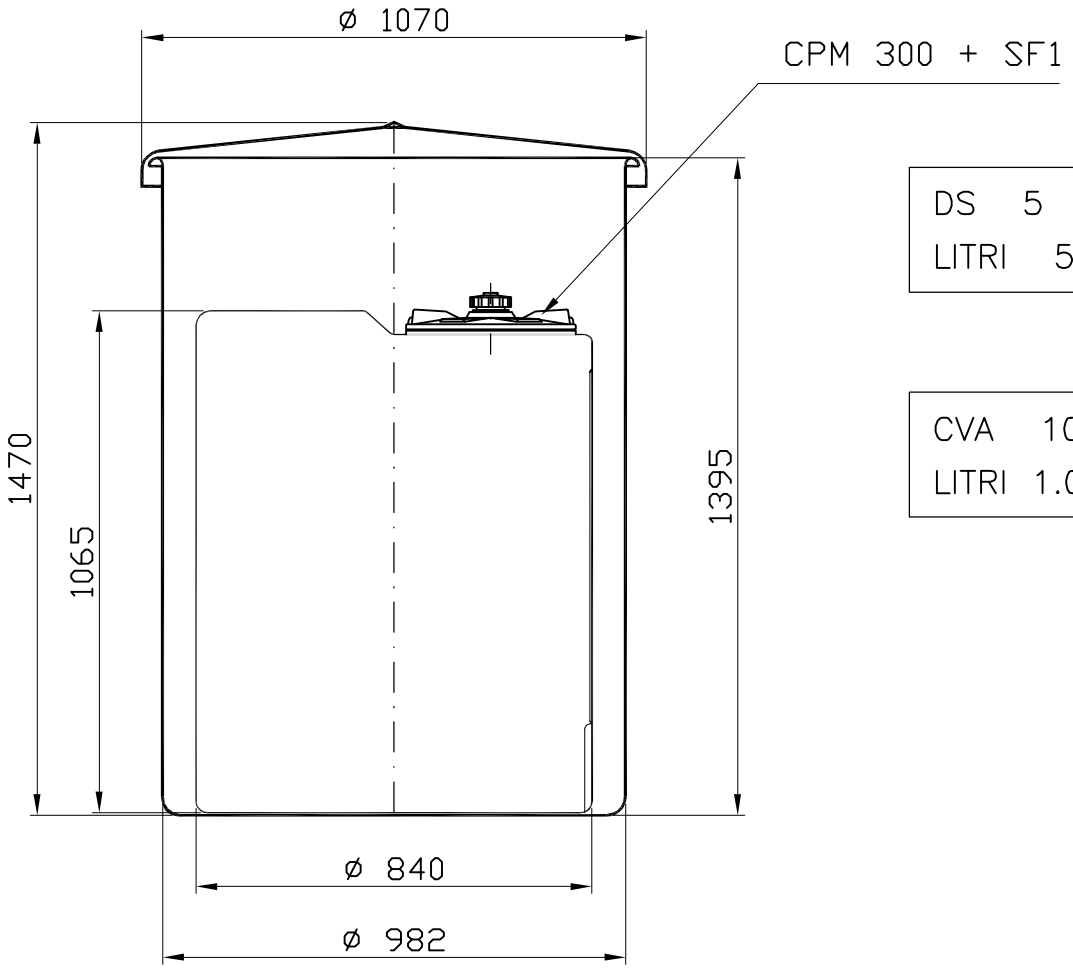

DS	5
LITRI	530

CVA	10
LITRI	1.010

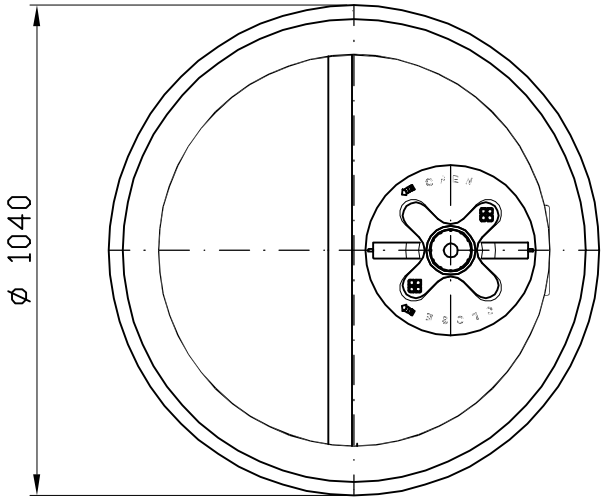

Cliente			Descrizione articolo	Descrizione ultima modifica
			DSS 5 + CVA 10	02: SL – DS Ø840
Data: 31/10/12	Scala: 1/1cad	Disegnatore: LOCATELLI		

ASTRO CONTENITORI INDUSTRIALI

24050 Mornico al Serio (BG) – ITALY Tel.035 844060 Fax. 035 844646

Posizione file	Foglio N.	Disegno N.	Classificazione	Modifica
..\ds-ctb\5-cva10	01	2786	AS	02

Il presente disegno è di proprietà della ditta ASTRO, per cui senza l'autorizzazione scritta della stessa non può essere utilizzato o comunicato a terzi. In caso di trasgressione si procederà a termini di legge.