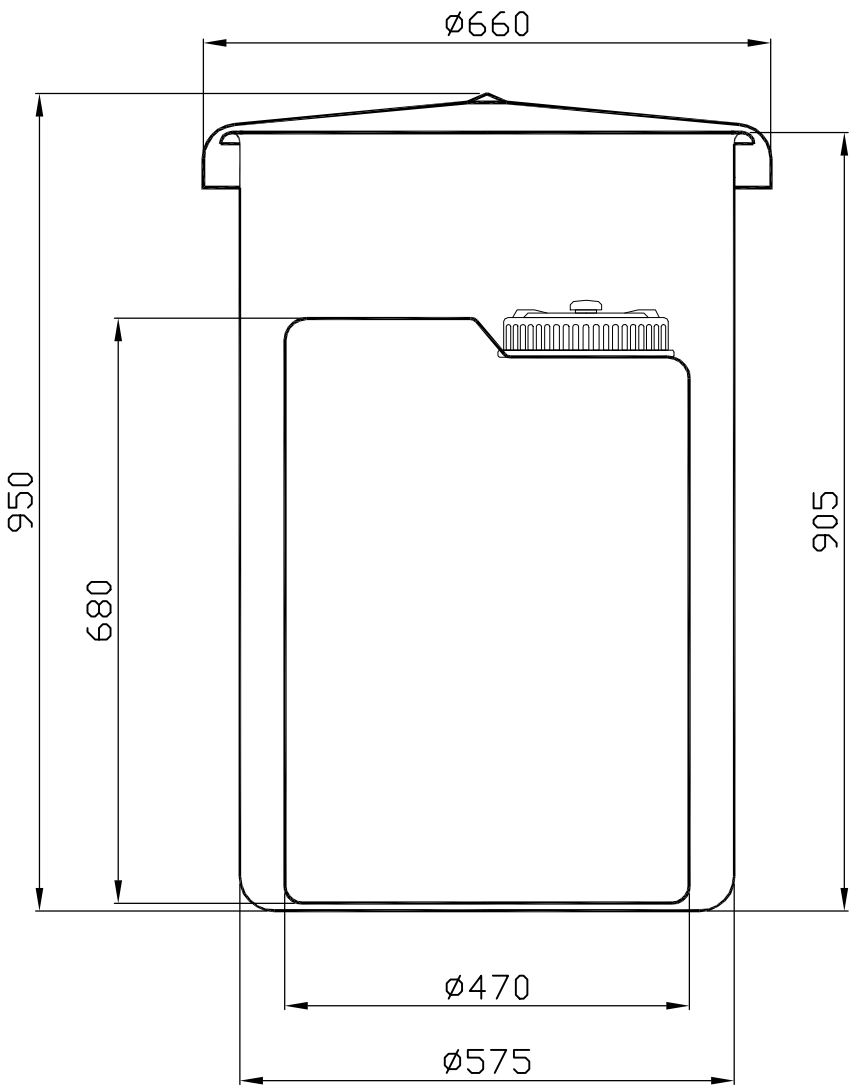

DS	1
LITRI	108

CVA	2
LITRI	215

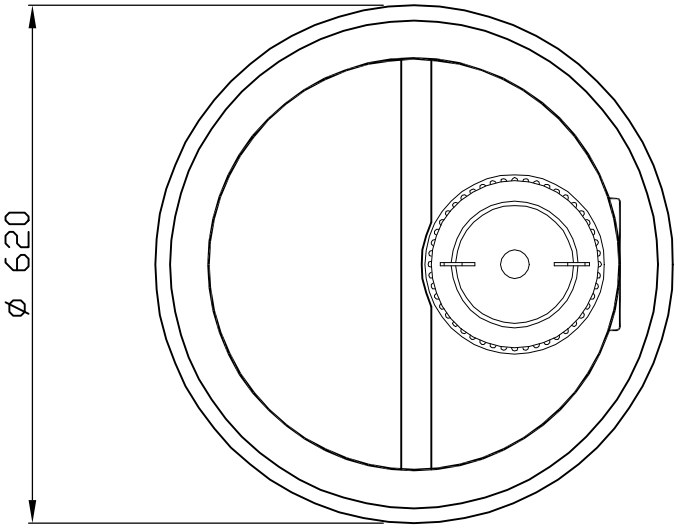

ASTRO CONTENITORI INDUSTRIALI

Tel. 035/844060 Fax 035/844646

N.B.: Il presente disegno è di proprietà della ditta ASTRO, per cui senza l'autorizzazione scritta della stessa non può essere utilizzato o comunicato a terzi. In caso di trasgressione si procederà a termini di legge.

Denominazione DS 1 + CVA 2

Modifica

Scala

Disegnato SOLARI

Data 12/02/98

...\DS-CTB\1-cva2

Disegno N. 2780 AS