tca\a-19l

TCO 19/L – LT. 1.900

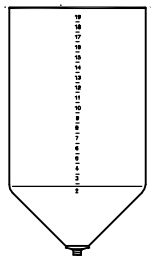

OTRE

SCARICO

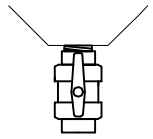

VERTICALE

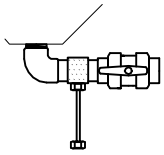

ORIZZONTALE

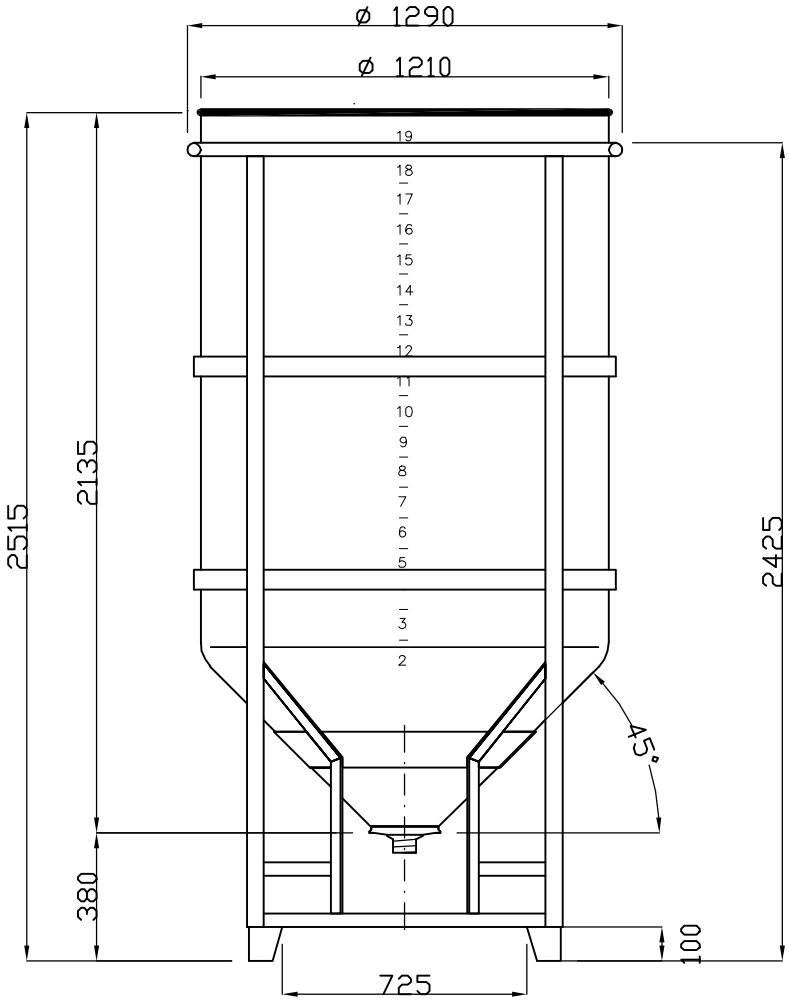

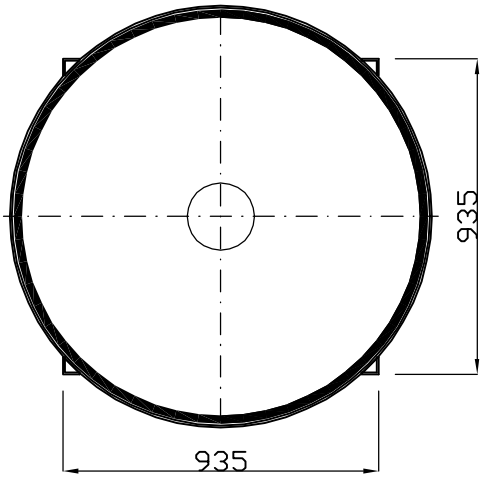

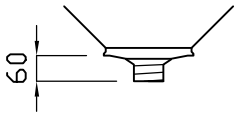

USCITA FILETTATA MASCHIO GAS : ø 1" – 1¼" – 1½" – 2"
PER USCITA ø 2½" – 3" – 4" L' ALTEZZA DIVENTA mm 2635

T/114.1877

dis. 2742/2

1: G.D. – 10/06/2004 – Anello in tubo

Tel. 035/844060 ASTRO Fax 035/844646