tcc\a20_3

dis. 2707/3 AS

TCC 20/3 – LT. 2000

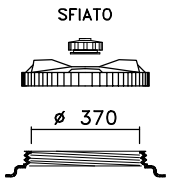

CPF 410

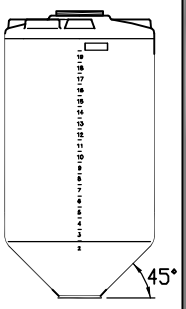

OTRE

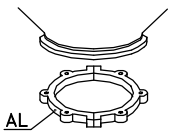

CS 3

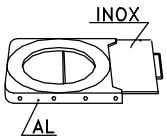

GH 3

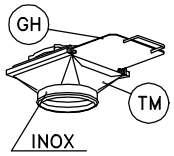

TM 3

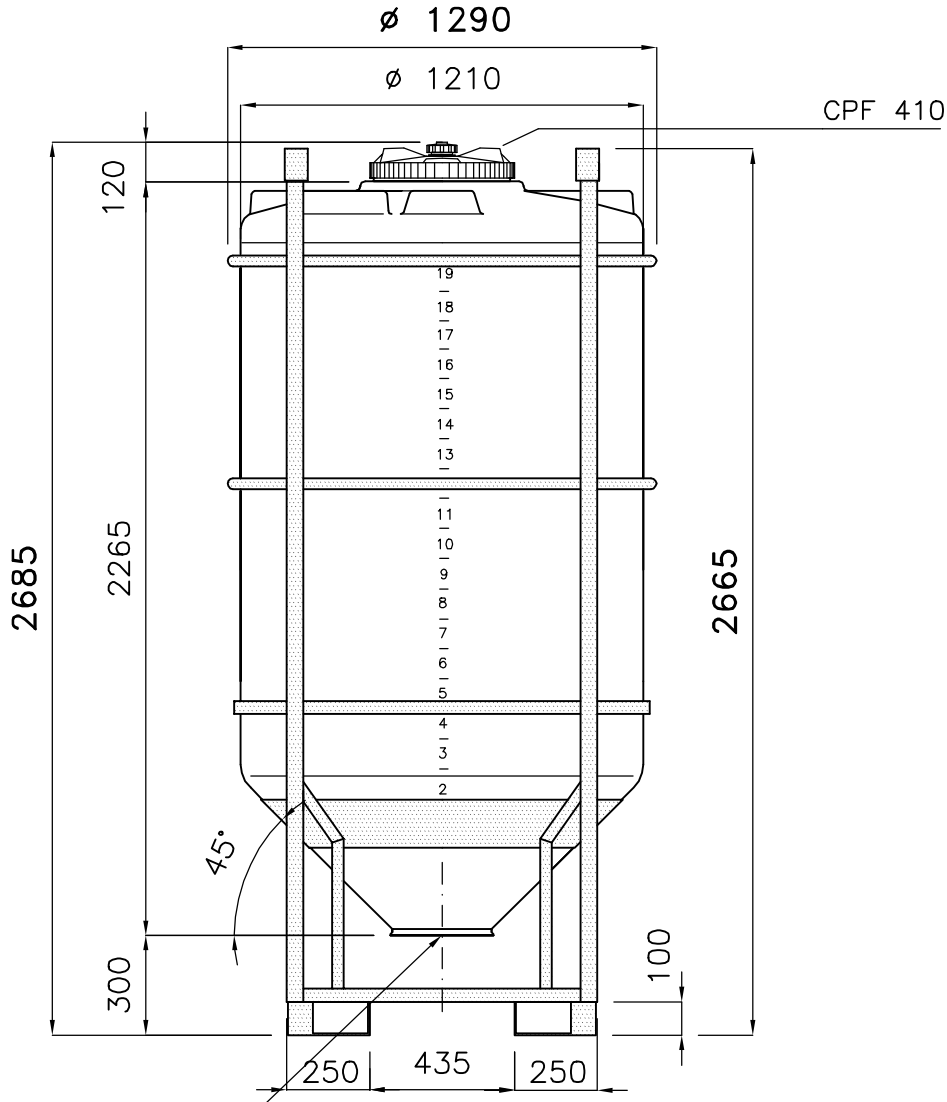

BOCCA DI SCARICO
ø 300 UTILE

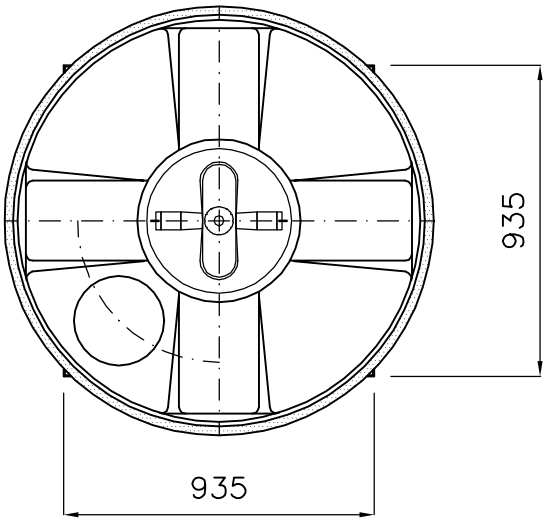

Piano Superiore per
coperchio laterale ø 200

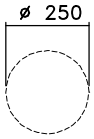

T/120.1863

/2: 12.06.02 – S.L. – PIANO SUPERIORE A DX; SF1 SU CPF 410

Tel. 035/844060 ASTRO Fax 035/844646