TCA\a-19_3

dis. 2703/02 AS

TCA 19/3 ST – LT. 1900

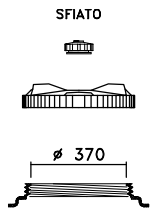

CPF ø 410
(optional)

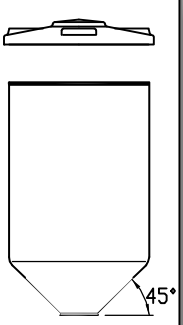

OTRE

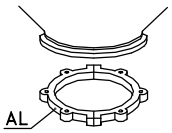

CS 3

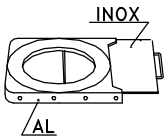

GH 3

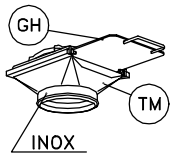

TM 3

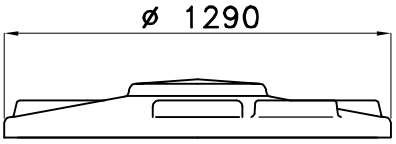

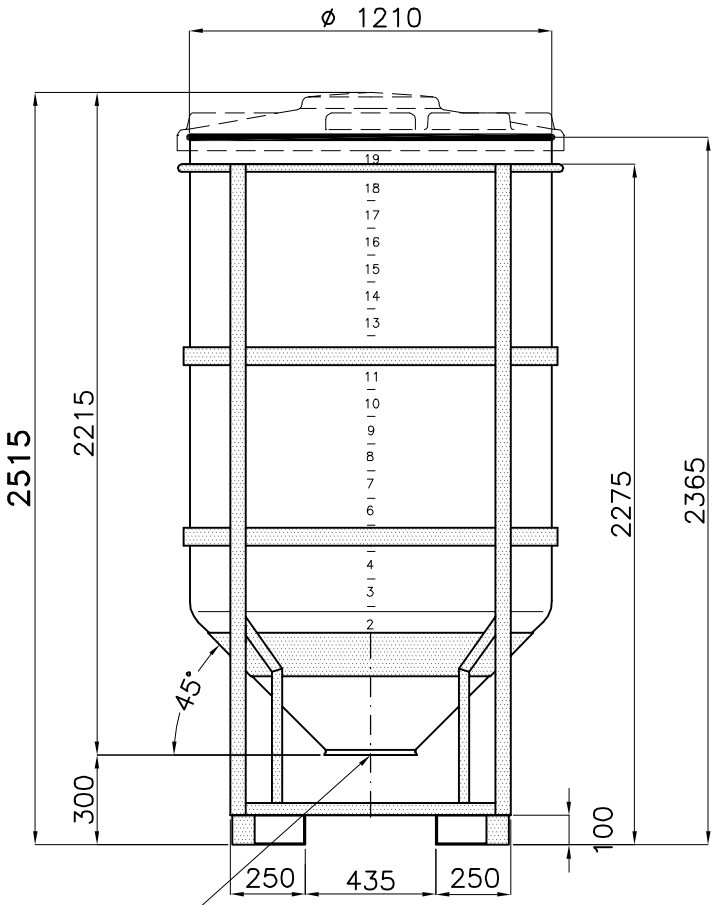

BOCCA DI SCARICO
ø300 UTILE

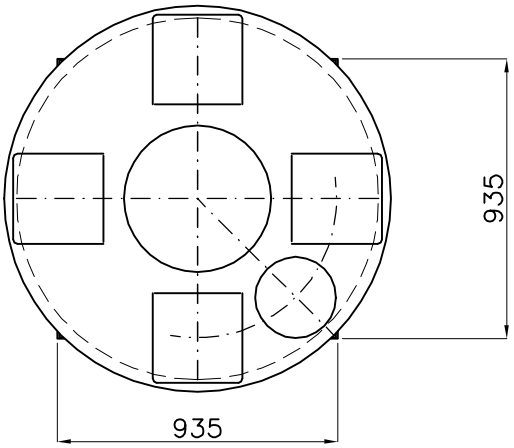

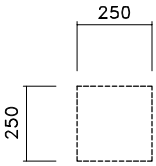

N° 4 Piani Superiori
per attacchi

02: SL – 10.07.09 – ANELLO TELAIO in TUBO

Tel. 035/844060 ASTRO Fax 035/844646