tso\19_4st

TSO 19/4 – LT. 1.900

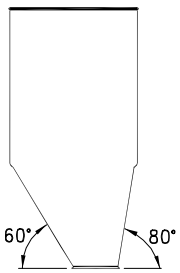

OTRE

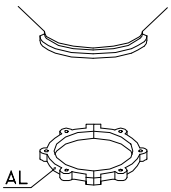

CS 4

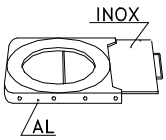

GH 4

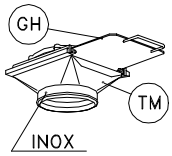

TM 4

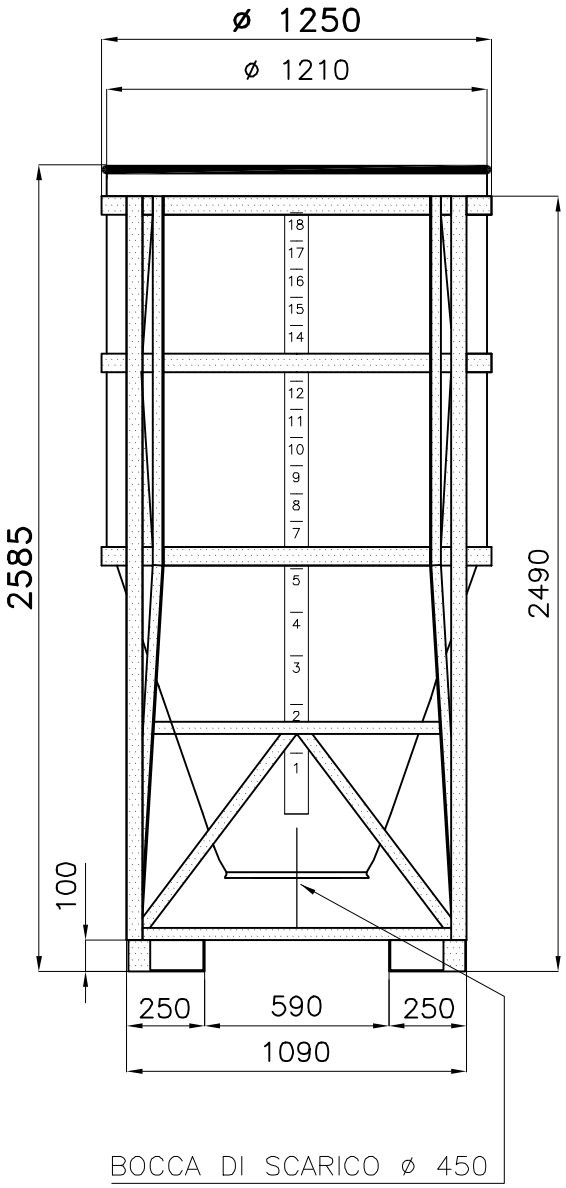

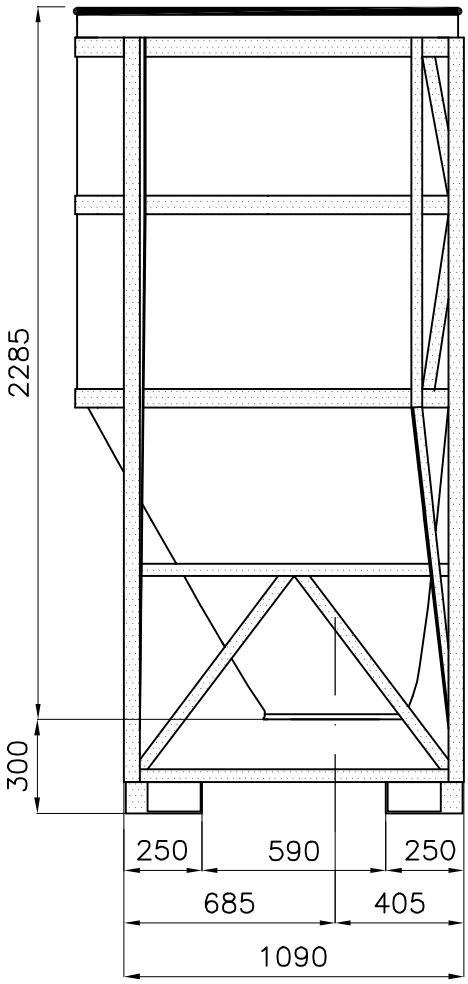

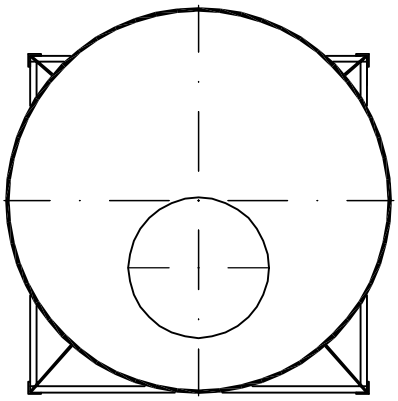

T/155.1894

dis. 2665

Tel. 035/844060 ASTRO Fax 035/844646