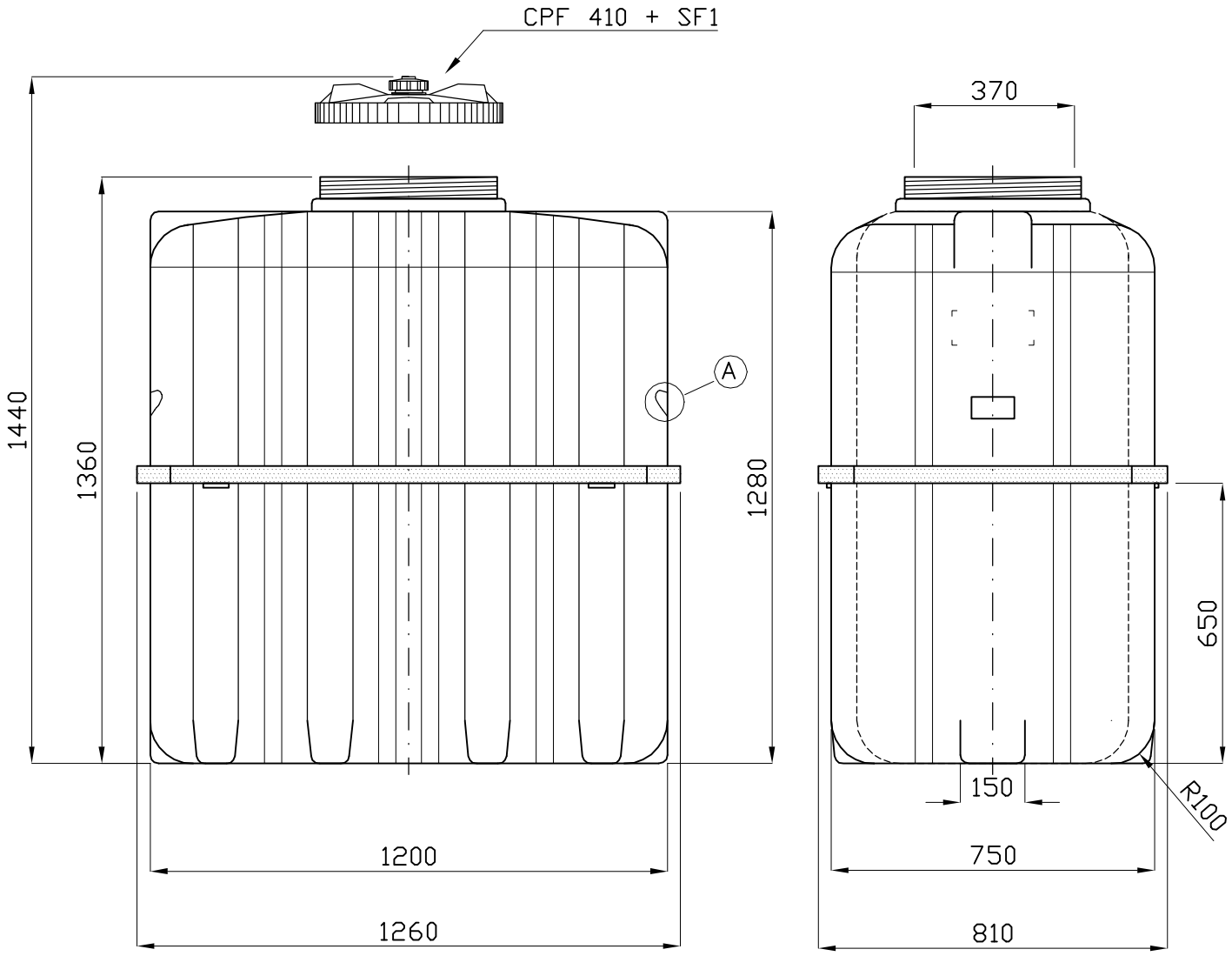

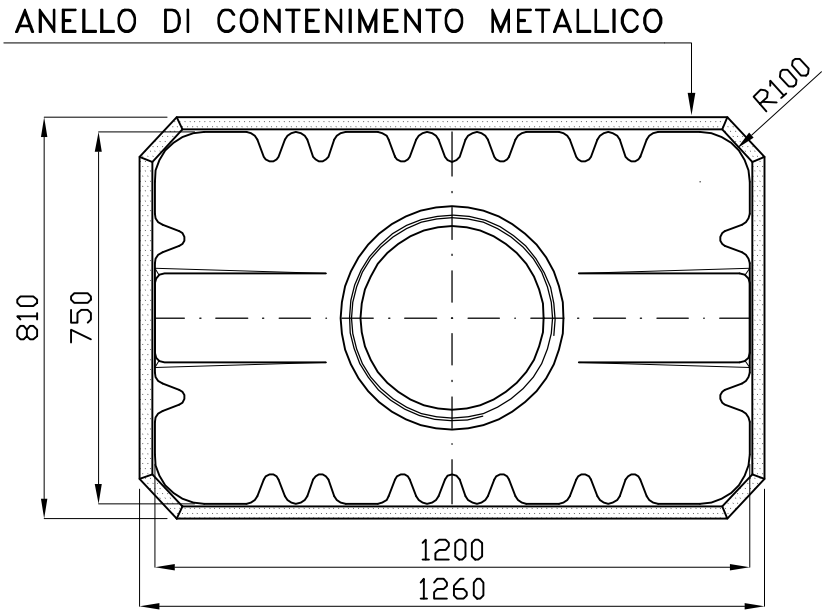

N. 2 Incavi per sollevamento a vuoto

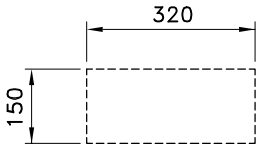

N. 2 Piani Superiori per attacchi

LITRI 1.000

Cliente			Descrizione articolo: TKO 10 + ANELLO DI CONTENIMENTO METALLICO	Descrizione ultima modifica: 03: SL - 06.12.10 - DIMENSIONI TKO (H. e RAZZE)
Data: 03/08/98	Scala: 1/1cad	Disegnatore: LOCATELLI		
ASTRO CONTENITORI INDUSTRIALI			Posizione file: ..\..\disegni\orizz\a-tko10	Foglio N.: 01 · Disegno N.: 2608 · Classificazione: AS · Modifica: 03

24050 Mornico al Serio (BG) – ITALY Tel.035 844060 Fax. 035 844646

Il presente disegno è di proprietà della ditta ASTRO, per cui senza l'autorizzazione scritta della stessa non può essere utilizzato o comunicato a terzi. In caso di trasgressione si procederà a termini di legge.