ASTRO CONTENITORI INDUSTRIALI

ART. 0846	MOD. TCO 50/L	LITRI 5.100

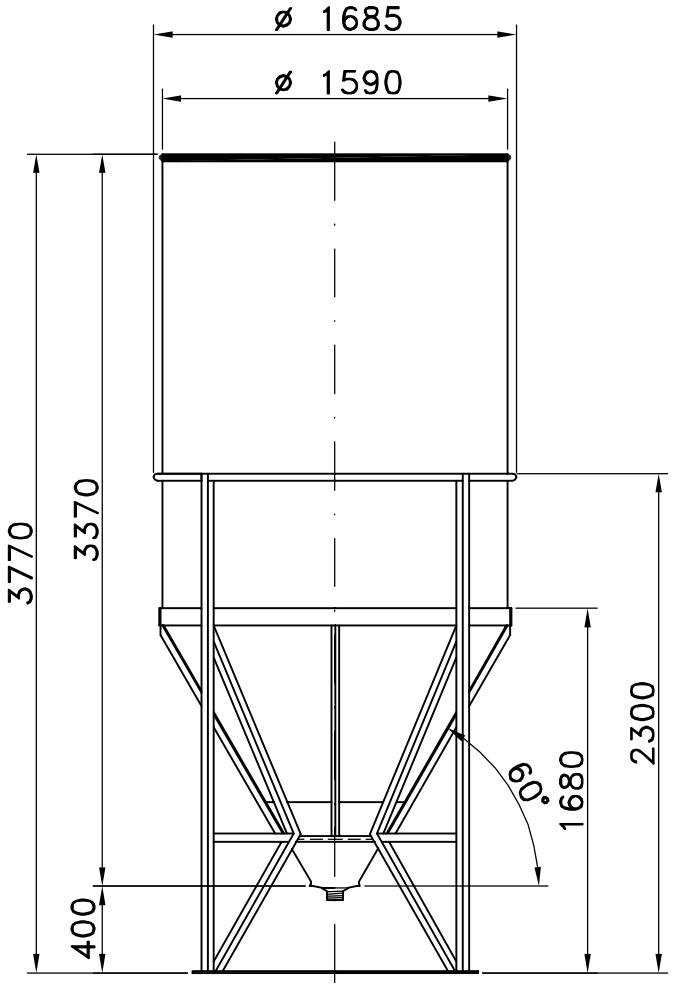

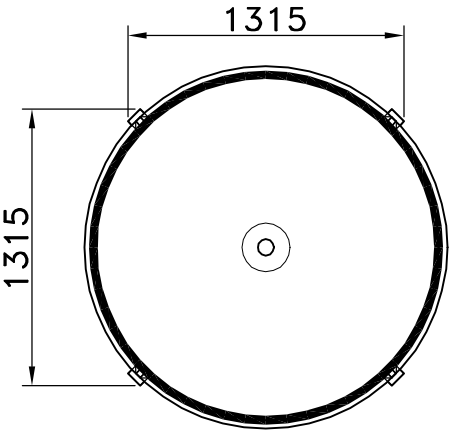

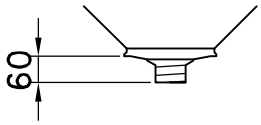

Su richiesta : uscita filettata maschio Gas
1" – 1¼" – 1½" – 2" – 2½" – 3" – 4"

/1: TELAIO

DISEGNO N. 2369/1 AS	DATA 01/04/98	Longo	tc\tco\a50l-st

Tel. 035/844060 Fax 035/844646