ASTRO CONTENITORI INDUSTRIALI

ART. 0846	MOD. TCO 32/L	LITRI 3.200

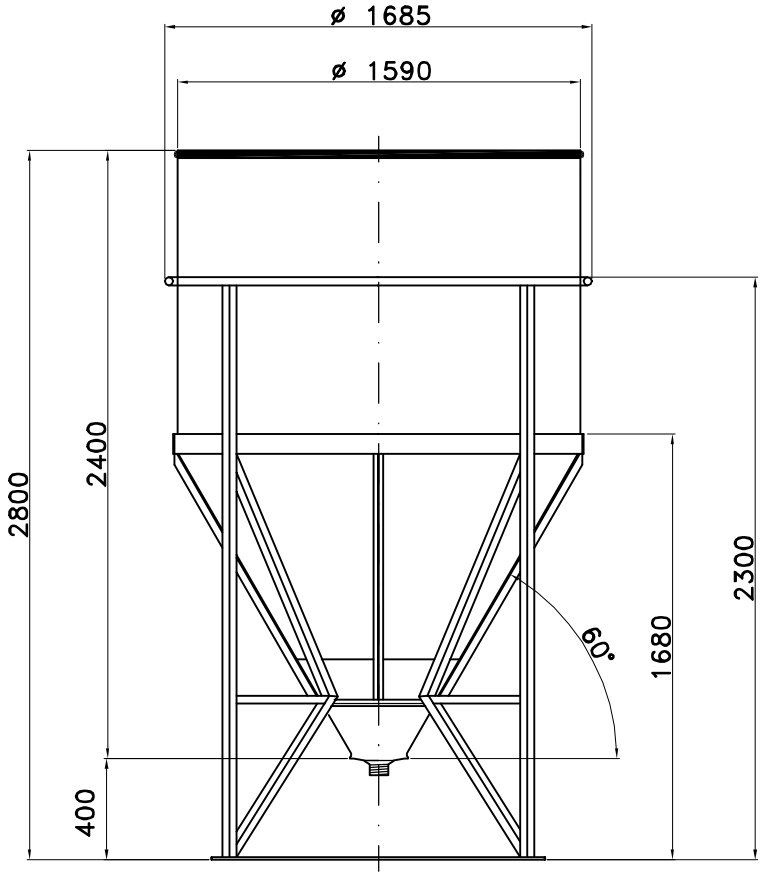

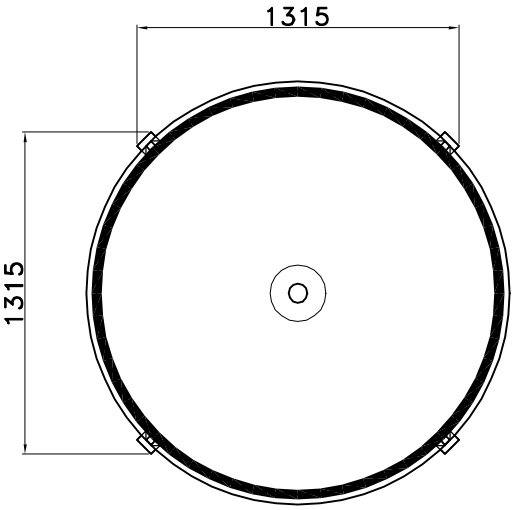

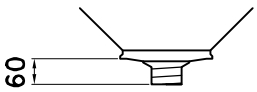

Su richiesta : uscita filettata maschio Gas
1" – 1¼" – 1½" – 2" – 2½" – 3" – 4"

DISEGNO N. 2367/1 AS	DATA 21/09/00	LOCATELLI	dis.std.\tco\a32l-st

Tel. 035/844060 Fax 035/844646