ASTRO CONTENITORI INDUSTRIALI

ART. 0844	MOD. TCO 25/L	LITRI 2.450

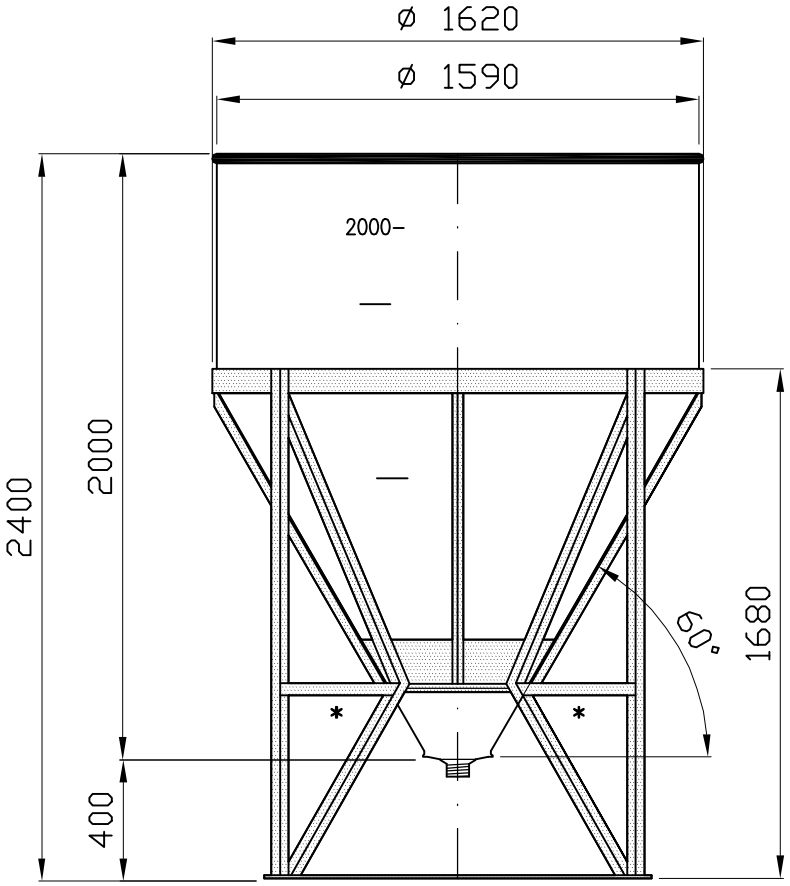

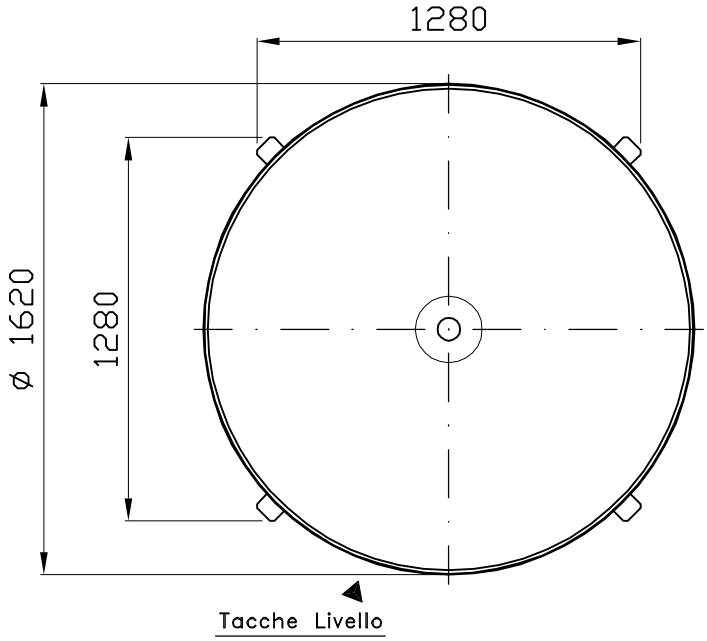

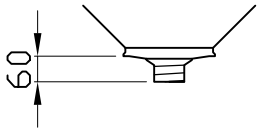

Su richiesta : uscita filettata maschio Gas
1" – 1¼" – 1½" – 2" – 2½" – 3" – 4"

/3 : M.M – 13/12/06 – TELAIO CON ANELLO IN PIATTO 80x6

DISEGNO N. 2366/3 AS	DATA 21/06/00	GDISIS	tc\tco\a25l-st

Tel. 035/844060 Fax 035/844646