tcc\a15_2

dis. 2288/1 AS

TCC 15/2 – LT. 1500

SFIATO

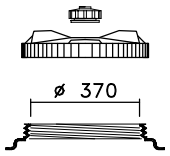

CPF 410

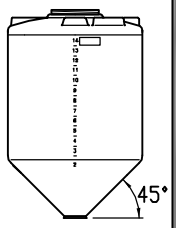

OTRE

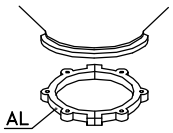

CS 2

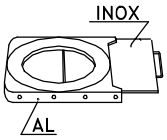

GH 2

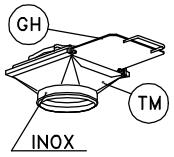

TM 2

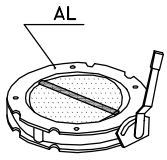

V2FS

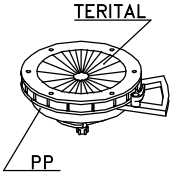

DF 2

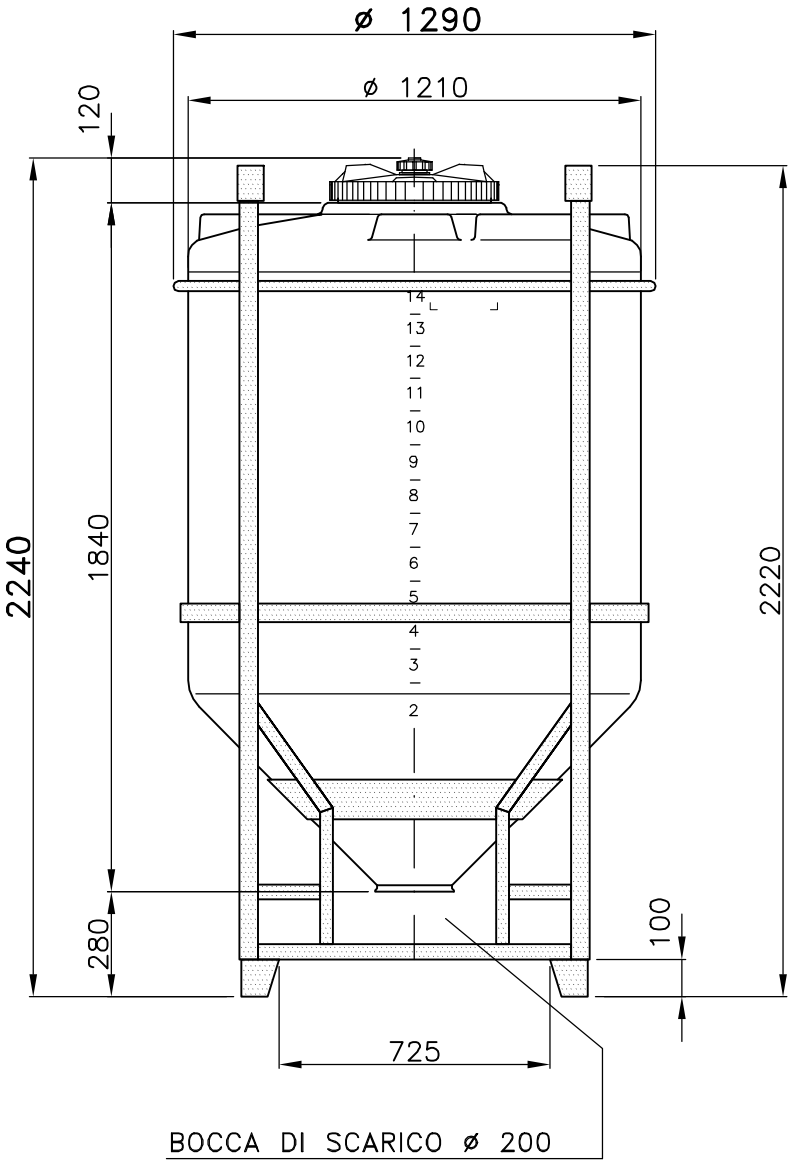

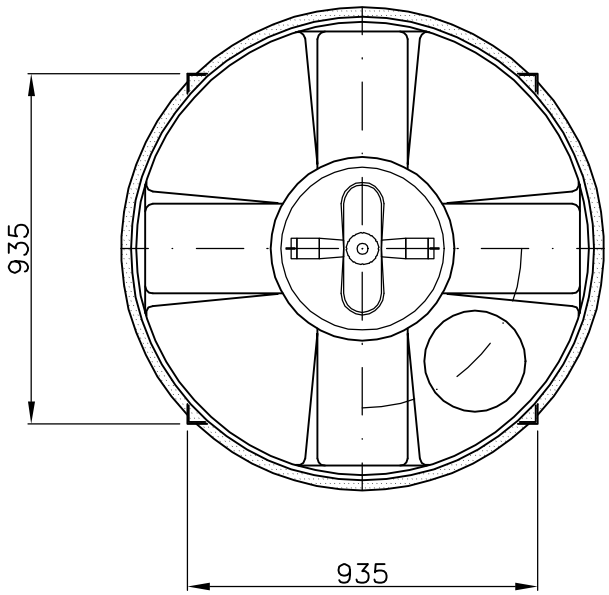

/1: S.L. – 22/01/03 – ANELLO TUBO – TESTATA TCC CON PIANETTO – SFIATO SU CPF

Tel. 035/844060 ASTRO Fax 035/844646