tcc\a13_3

dis. 2283/02 SIN

TCC 13/3 – LT. 1300

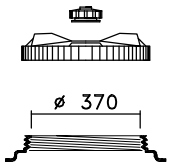

CPF ø 410

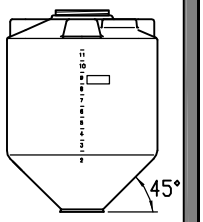

OTRE

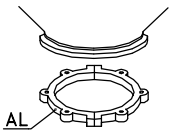

CS 3

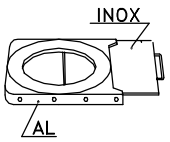

GH 3

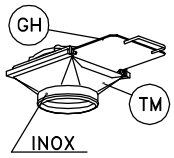

TM 3

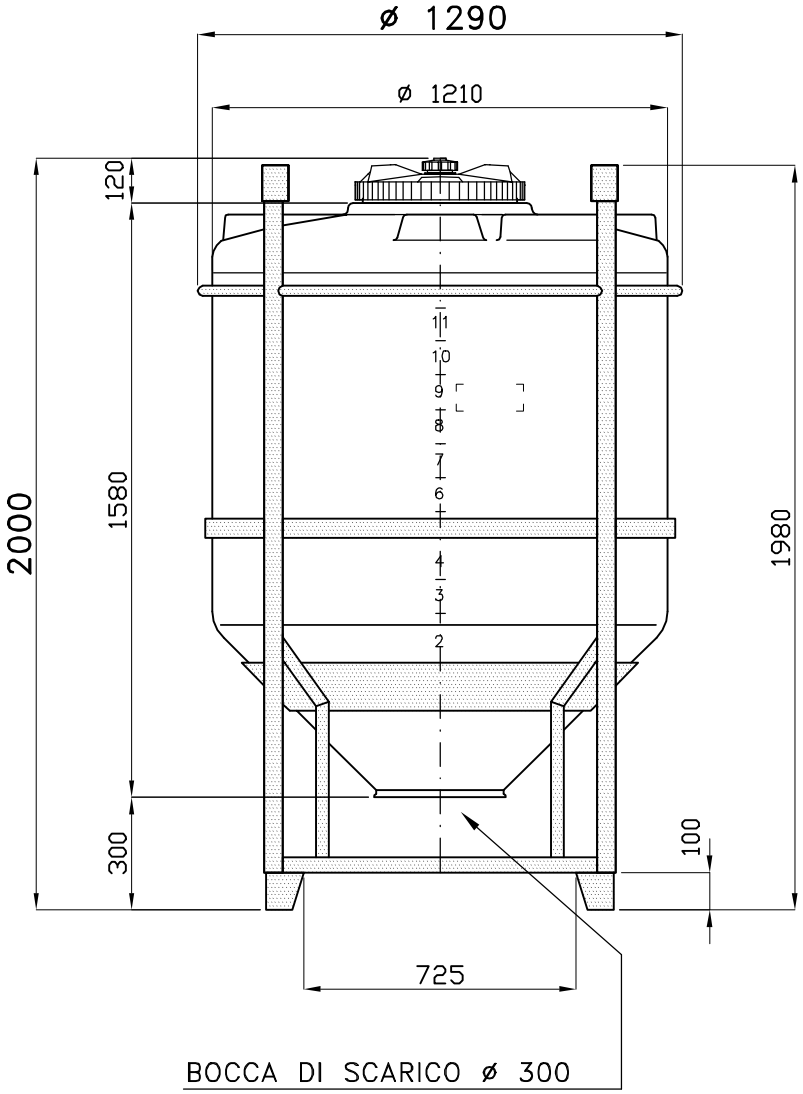

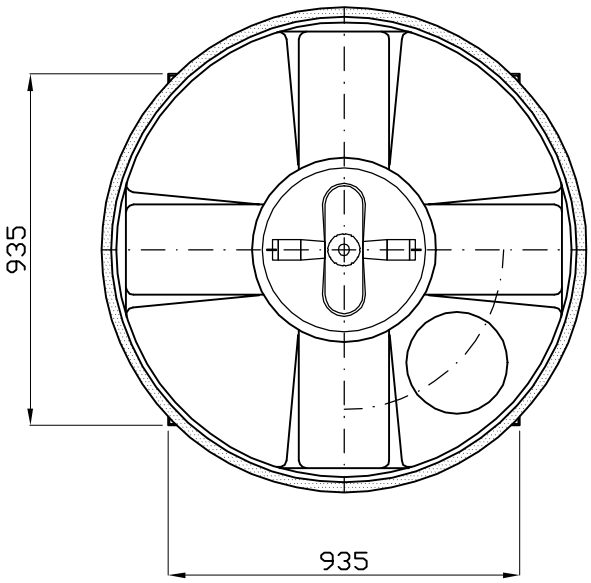

02: SL – 29.05.09 – ANELLO TUBO;

Tel. 035/844060 ASTRO Fax 035/844646