TCA\A-25_2

TCA 25/2 – LT. 2.450

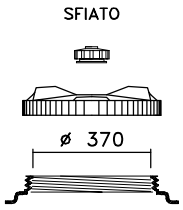

CPF 410
(optional)

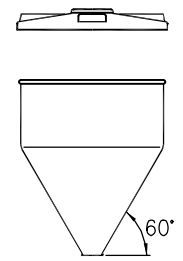

OTRE

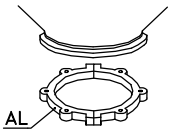

CS

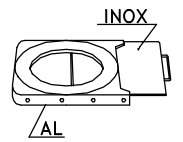

GH

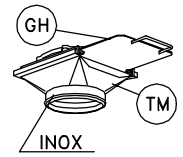

TM

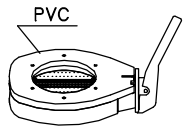

VF

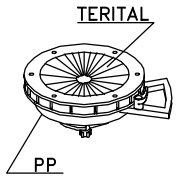

DF

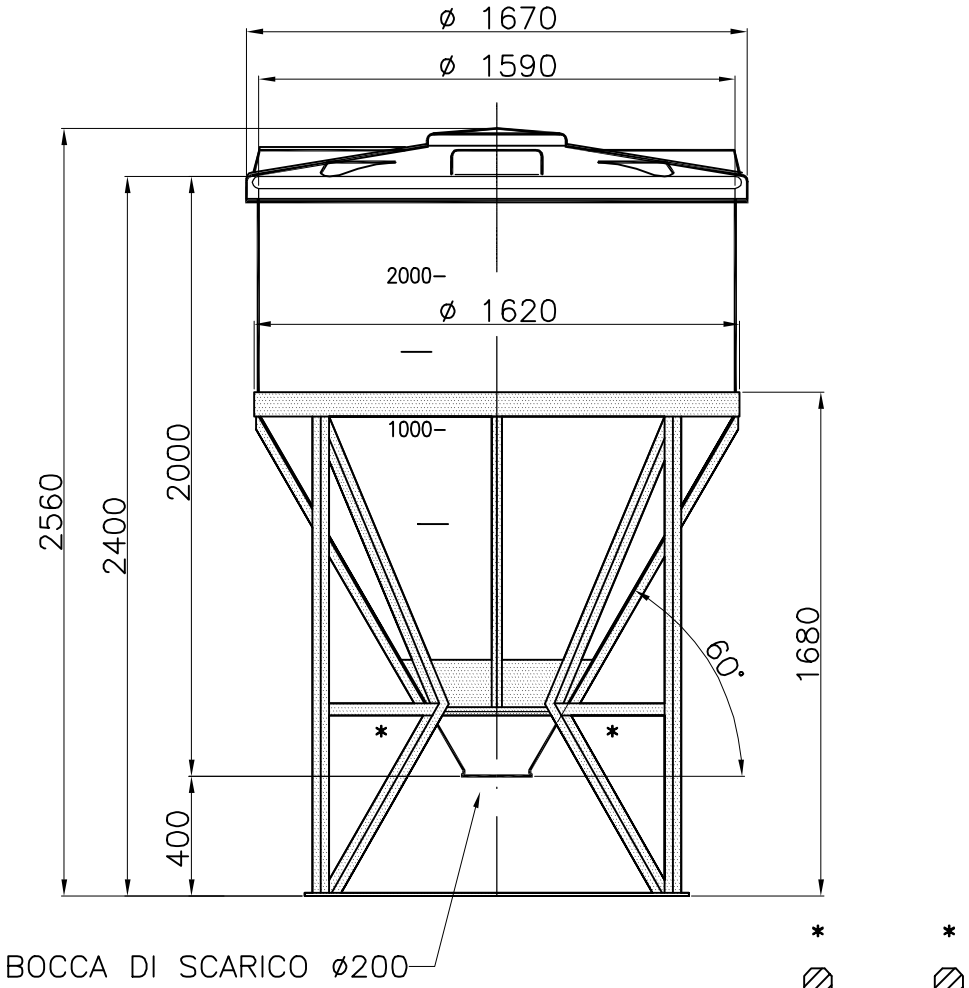

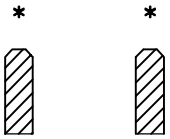

Inforcamento
a vuoto

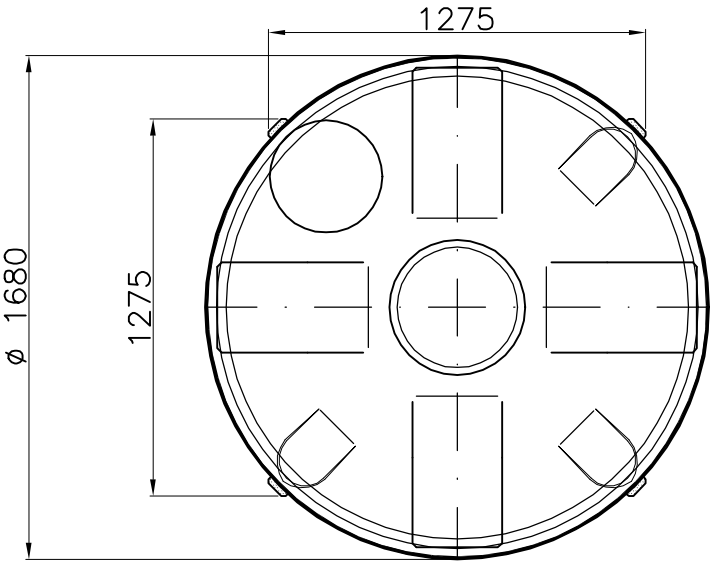

01)M.M.–11.06.07–pianetto e coperchio

dis. 2142/1

Tel. 035/844060 ASTRO Fax 035/844646