ASTRO CONTENITORI INDUSTRIALI

ART. 0501	MOD. A/6	LITRI 600

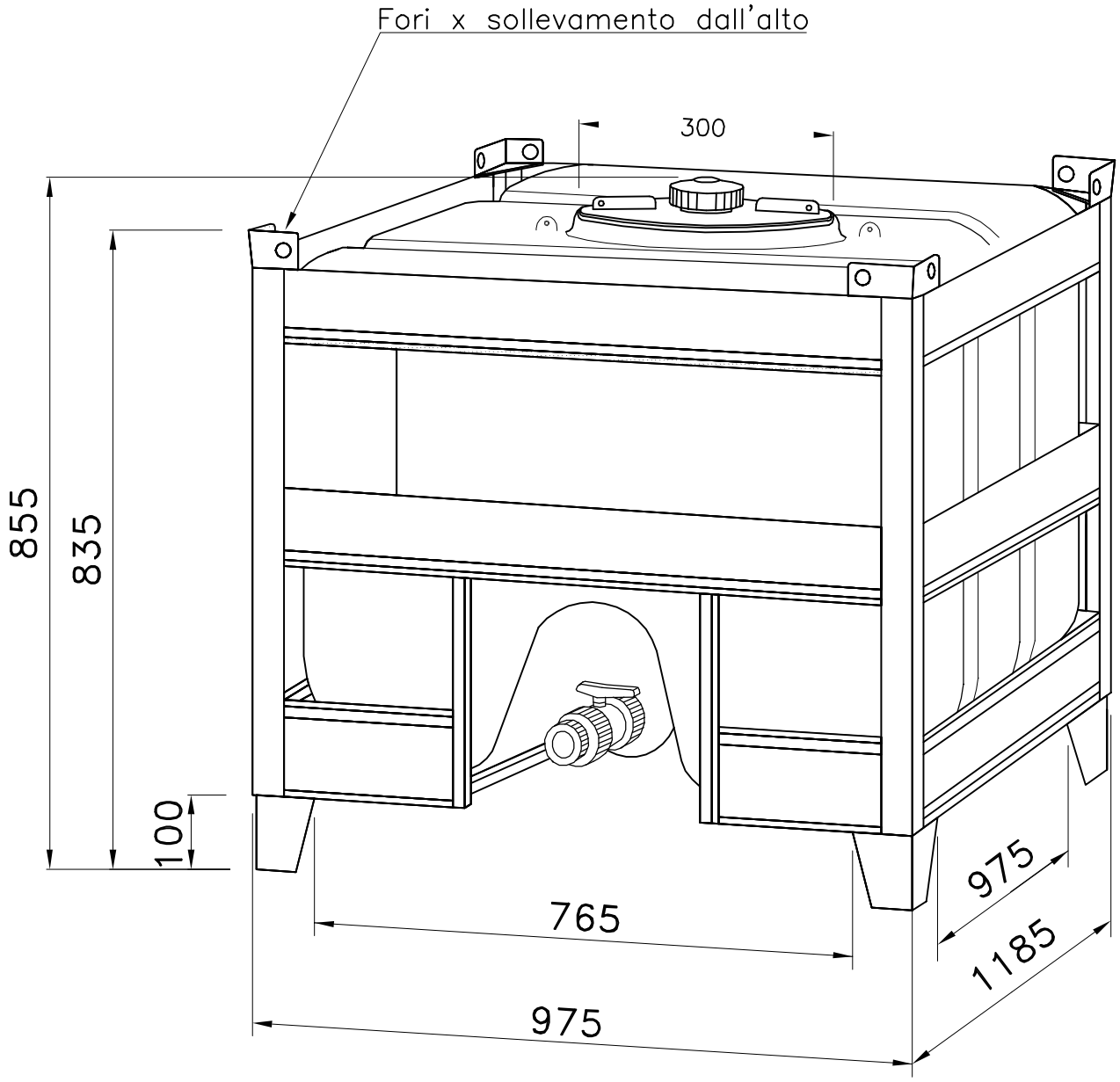

USCITA FILETTATA MASCHIO GAS CON SVUOTAMENTO TOTALE : ø 1" – 1¼" – 1½" – 2"

DISEGNO N. 1931 /1 AS	DATA 19/06/98	...\IBC\A\A-6ST	DISEGNATO Piccardo

Tel. 035/844060 Fax 035/844646