tcc\a30_3

dis. 1888/02 AS

TCC 30/3 – LT. 2950

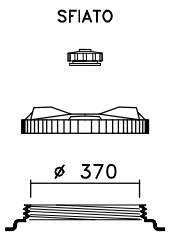

CPF 410

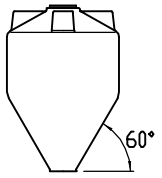

OTRE PE

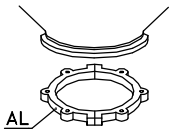

CS 3

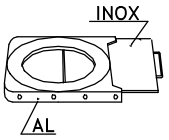

GH 3

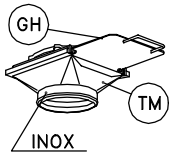

TM 3

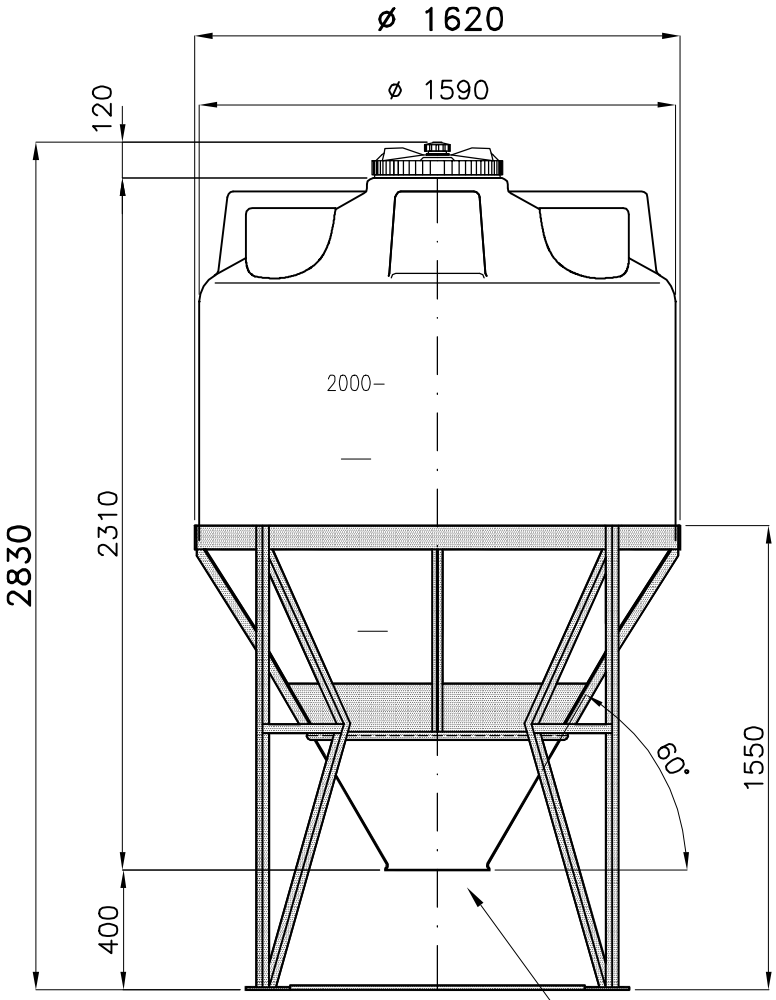

BOCCA DI SCARICO ø 300

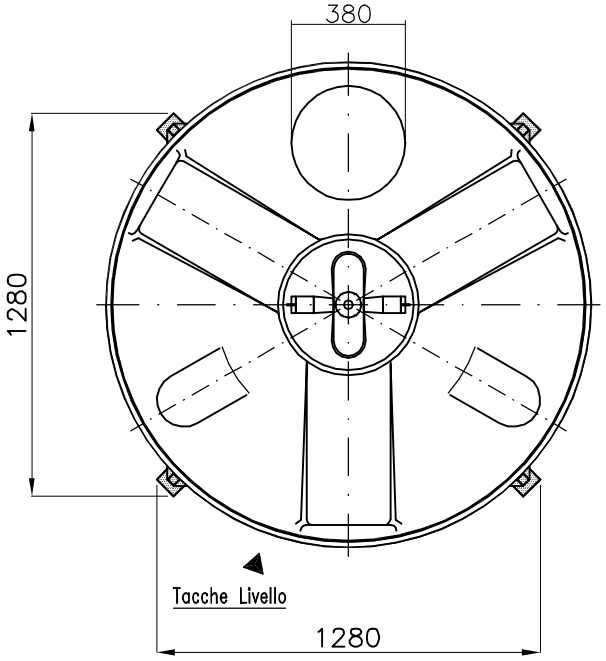

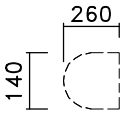

N.2 Piani Superiori per attacchi

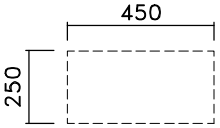

N.3 Piani Superiori per attacchi

02: SL – 12.06.09 – SFIATO; SCALA 1:1

Tel. 035/844060 ASTRO Fax 035/844646