S.L. –tcc\polveri\a30_2

dis. 1875/2 AS

# TCC 30/2 – LT. 2.950

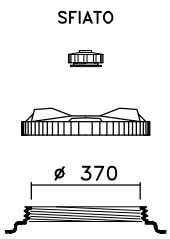


CPF 410

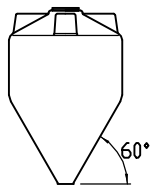


OTRE PE

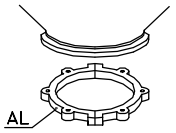


CS 2

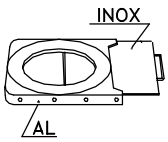


GH 2

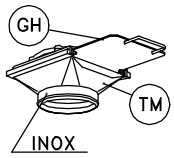


TM 2

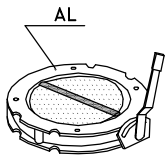


V2FS

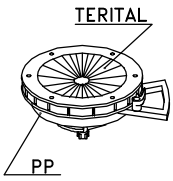


DF 2

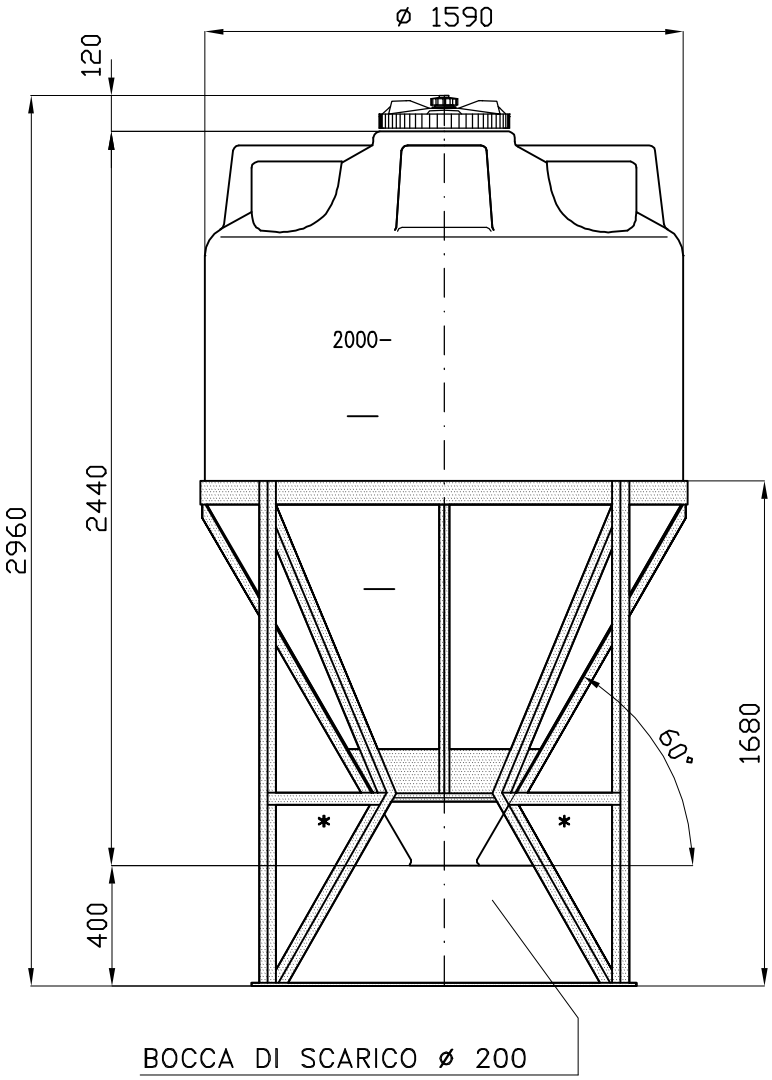


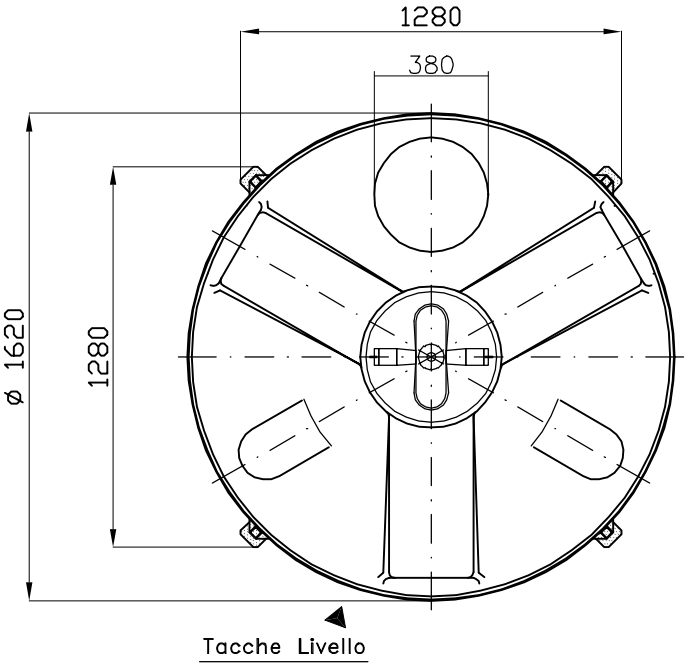


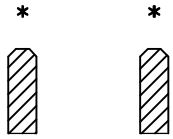


Inforcamento a vuoto

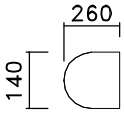


N.2 Piani Superiori per attacchi

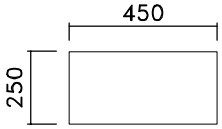


N.3 Piani Superiori per attacchi

/2: SL – 09.10.08 – PIATTO CALANDRATO 80x6;SCALA 1:1

Tel. 035/844060 ASTRO Fax 035/844646