ASTRO CONTENITORI INDUSTRIALI

ART. 0200	MOD. CVA 1	LITRI 120

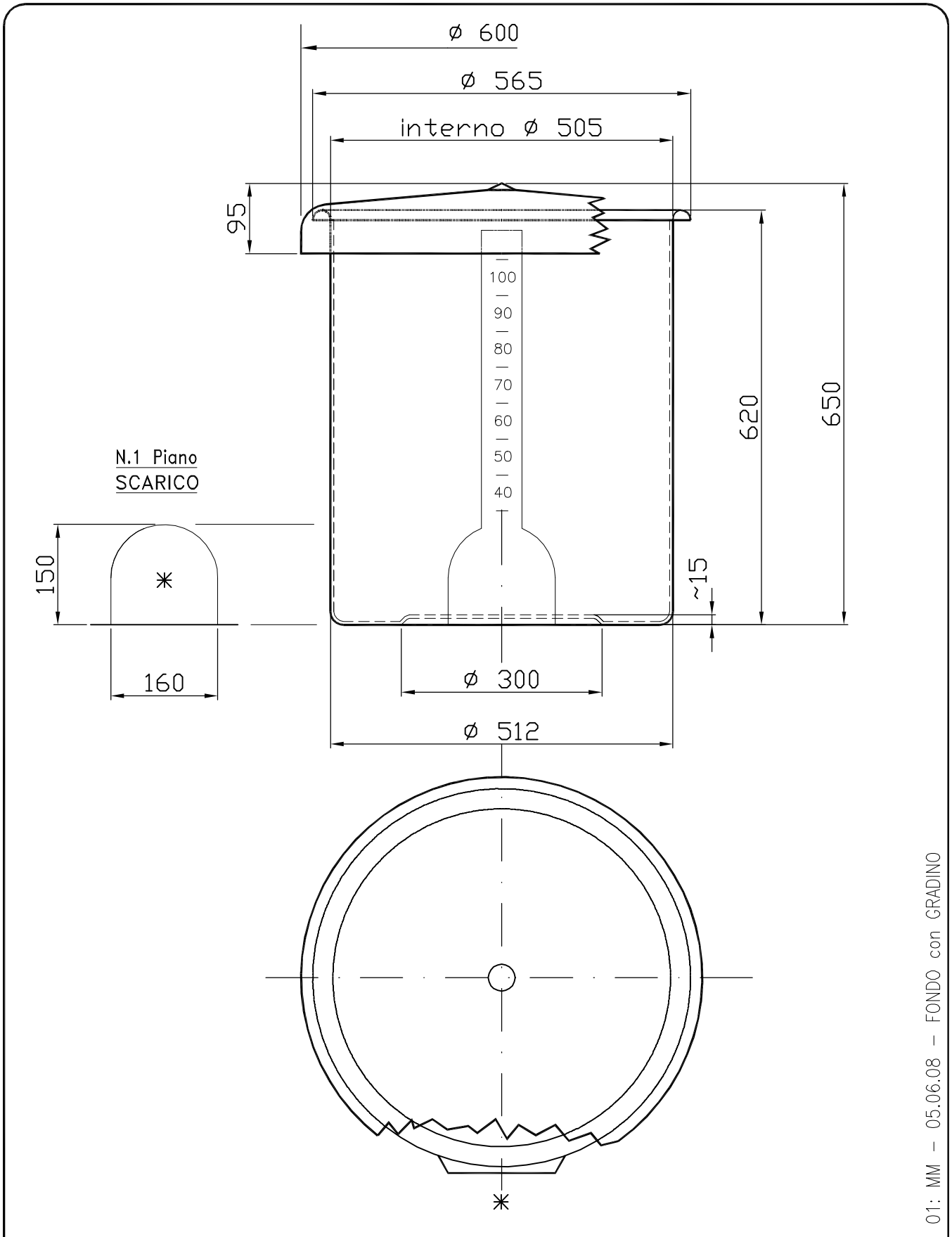

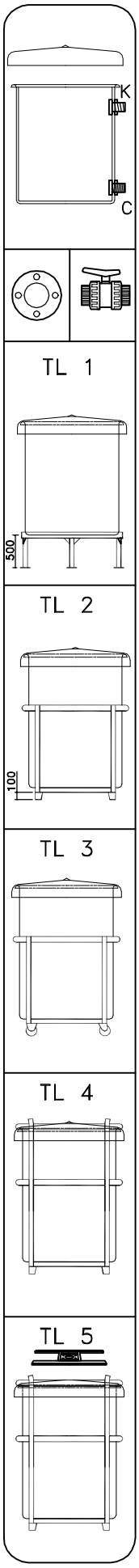

01: MM – 05.06.08 – FONDO con GRADINO

DISEGNO N. 185/1 CST	DATA 22/04/97	LONGO	CONF. N.

Tel. 035/844060 Fax 035/844646