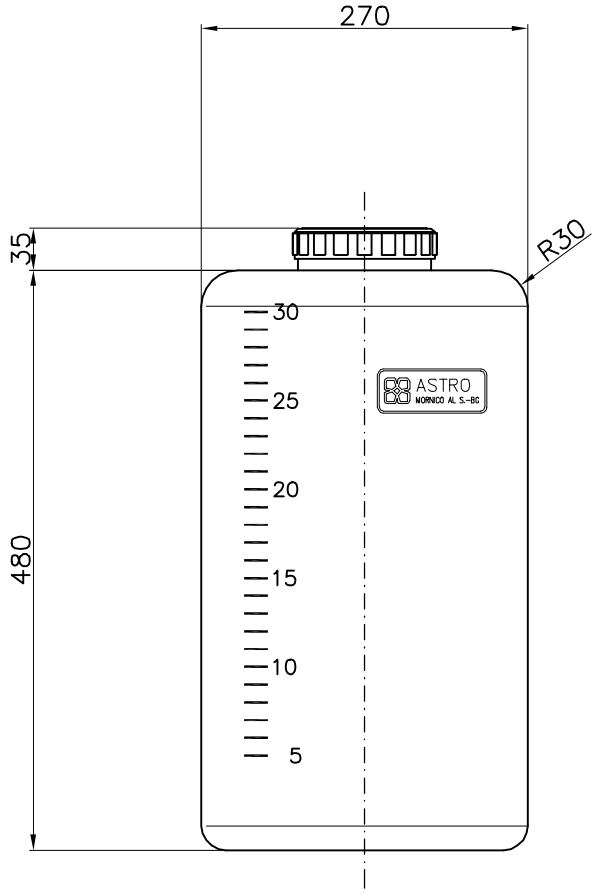

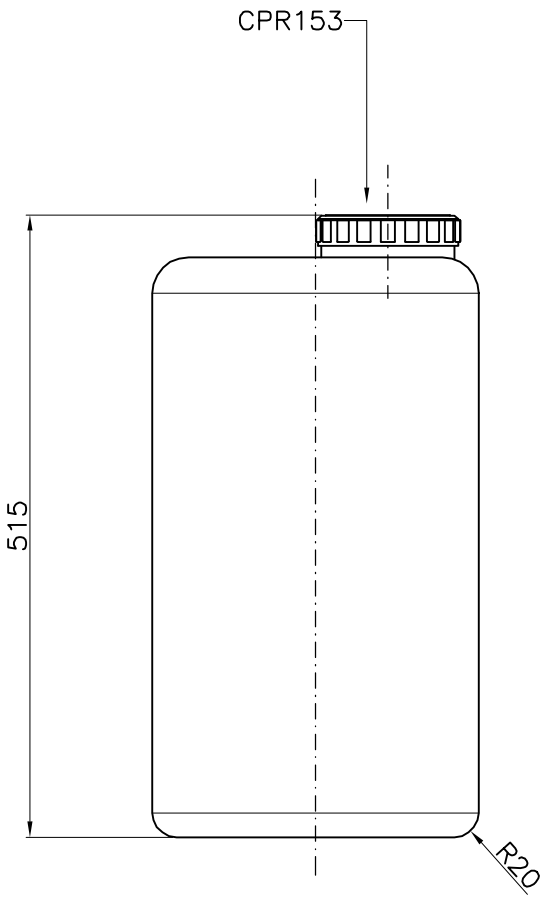

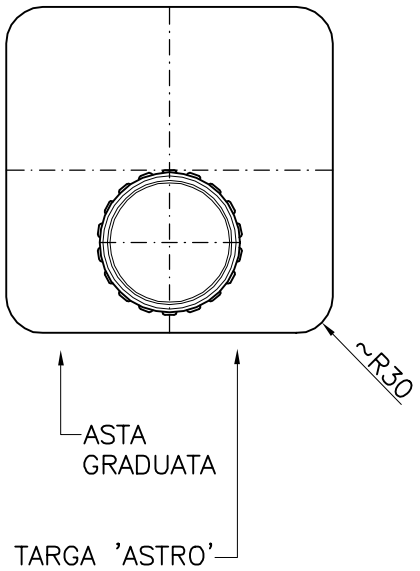

PARTICOLARE CPR153

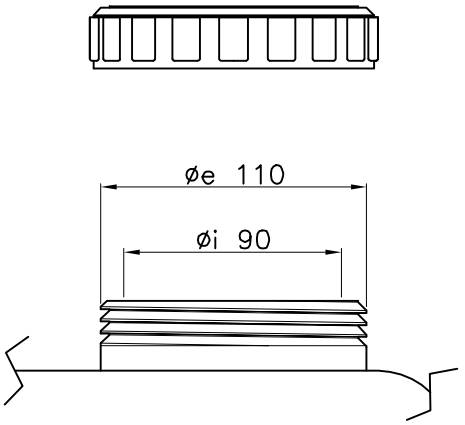

Cliente			Descrizione articolo	Descrizione ultima modifica
			PRL 30 CAPACITA' 30 LITRI	
Data: 07/05/12	Scala: 1/1cad	Disegnatore: LOCATELLI		

ASTRO CONTENITORI INDUSTRIALI

24050 Mornico al Serio (BG) – ITALY Tel.035 844060 Fax. 035 844646

Posizione file	Foglio N.	Disegno N.	Classificazione	Modifica
z:\ufftec\disegni\prl\PRL30	01	1215	CST	00

Il presente disegno è di proprietà della ditta ASTRO, per cui senza l'autorizzazione scritta della stessa non può essere utilizzato o comunicato a terzi. In caso di trasgressione si procederà a termini di legge.