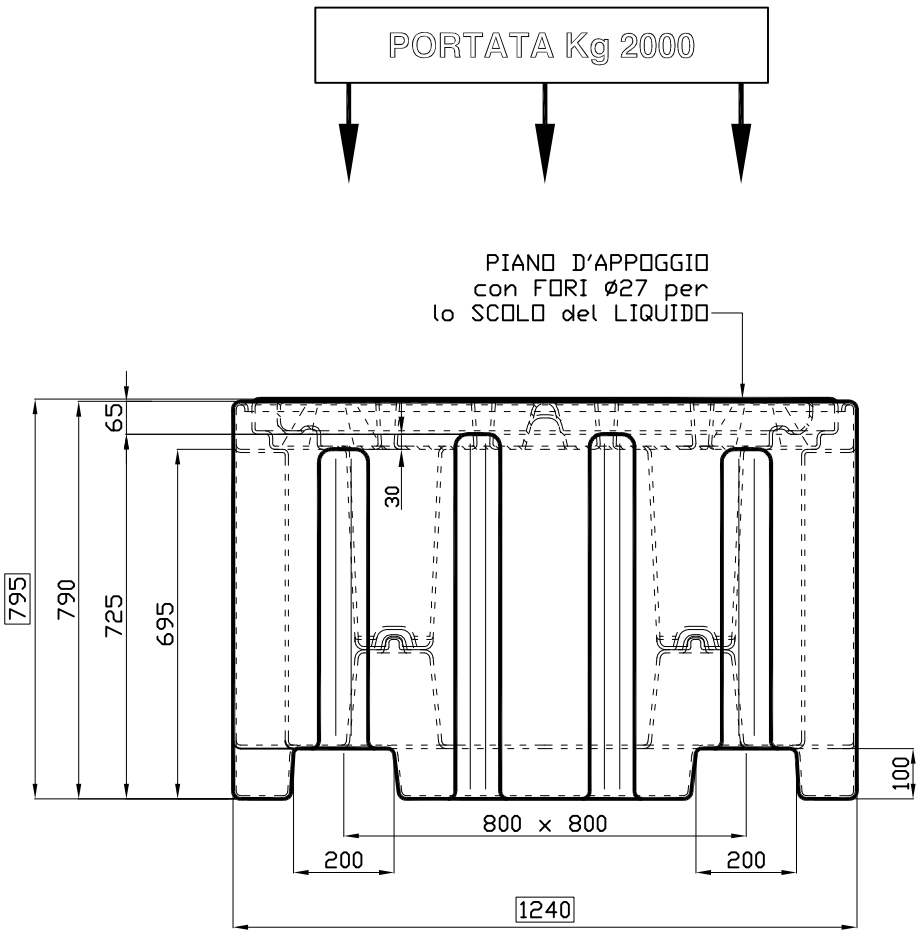

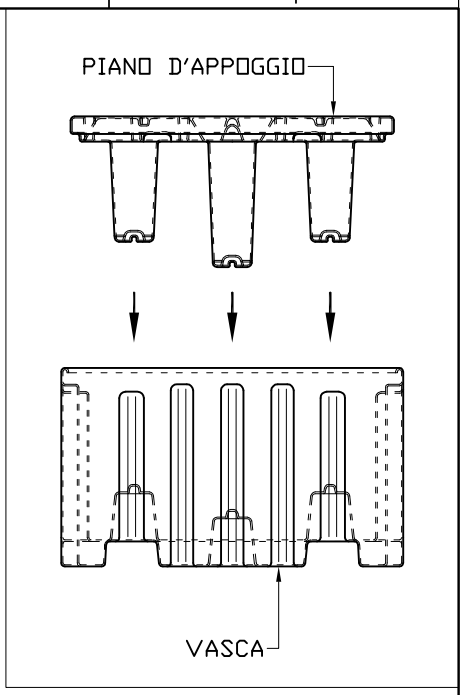

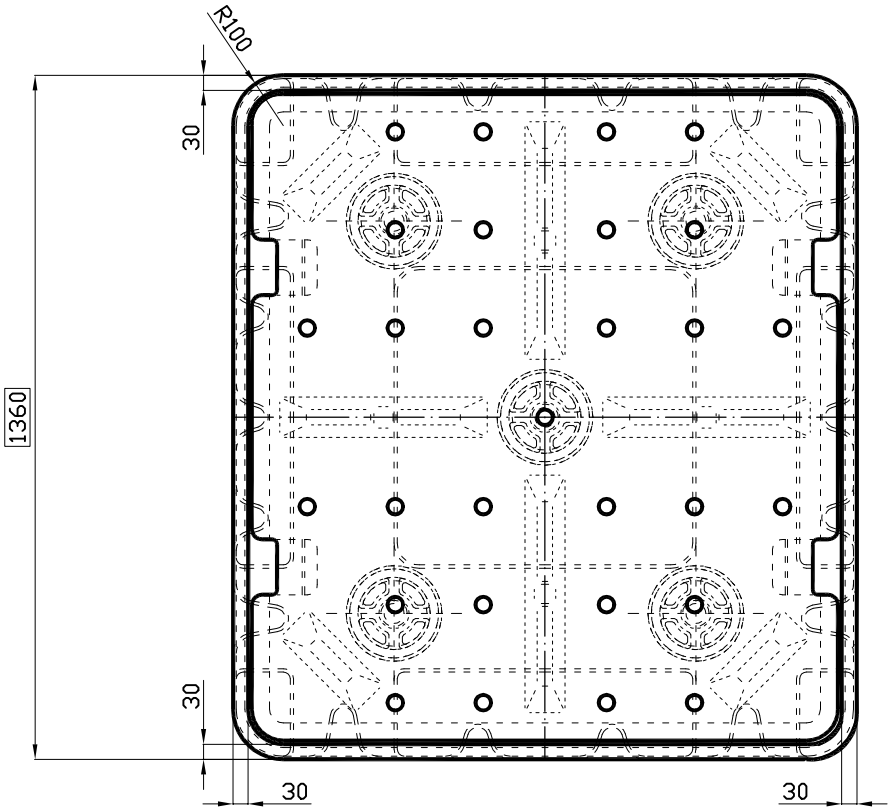

LT. 1050

Cliente	Descrizione articolo	Descrizione ultima modifica
	VRL 9	

Data	Scala	Disegnatore
12/02/09	1/1cad	LOCATELLI

ASTRO CONTENITORI INDUSTRIALI

24050 Mornico al Serio (BG) – ITALY Tel.035 844060 Fax. 035 844646

Posizione file	Foglio N.	Disegno N.	Classificazione	Modifica
..\ufftec\disegni\vr\vrl9	01	1127	CST	00

Il presente disegno è di proprietà della ditta ASTRO, per cui senza l'autorizzazione scritta della stessa non può essere utilizzato o comunicato a terzi. In caso di trasgressione si procederà a termini di legge.