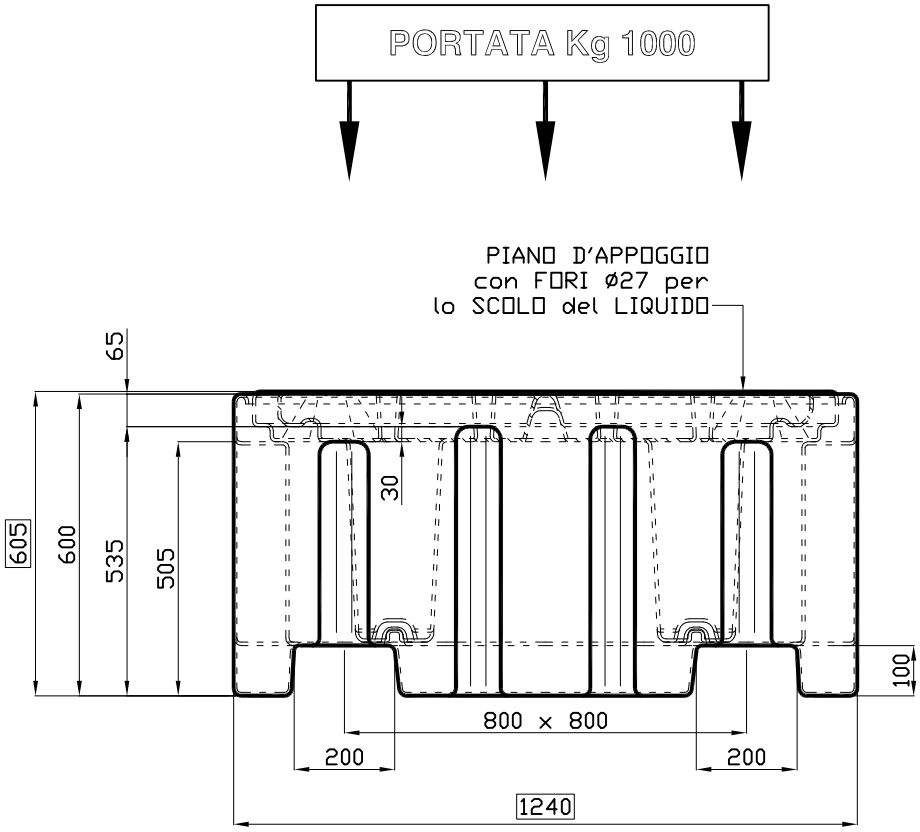

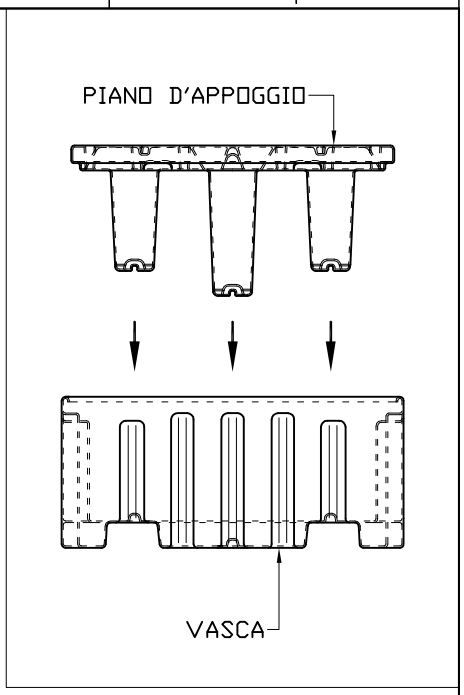

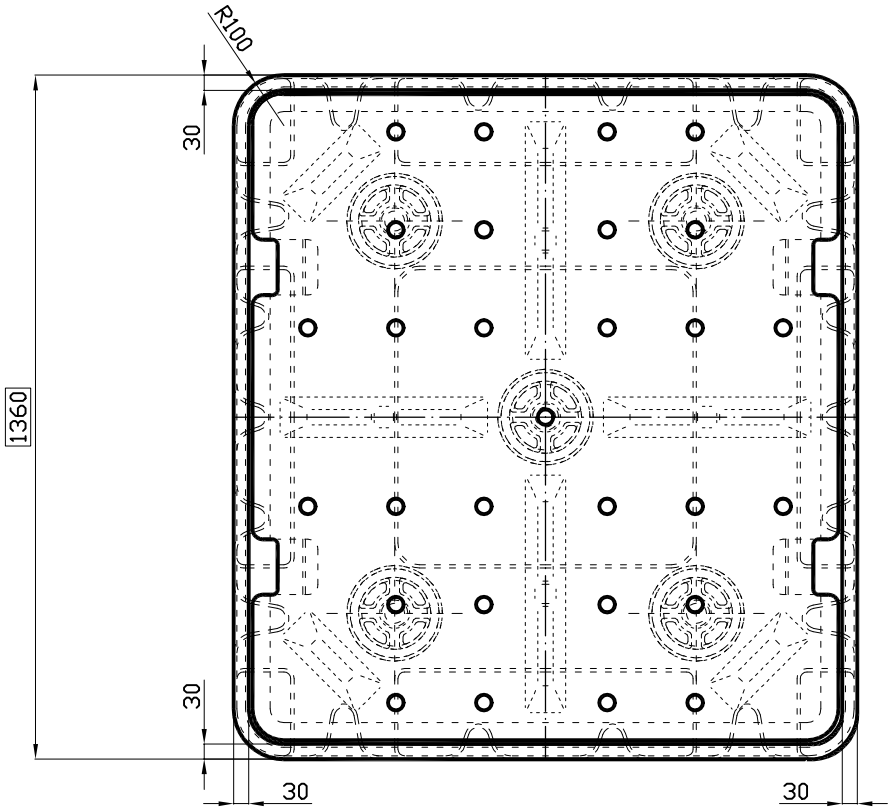

LT. 650

Cliente		Descrizione articolo: VRL 7	Descrizione ultima modifica
Data: 11/02/09	Scala: 1/1cad	Disegnatore: LOCATELLI	
ASTRO CONTENITORI INDUSTRIALI		Posizione file: ..\ufftec\disegni\vr\vrl7	Foglio N.: 01 · Disegno N.: 1126 · Classificazione: CST · Modifica: 00

24050 Mornico al Serio (BG) – ITALY Tel.035 844060 Fax. 035 844646

Il presente disegno è di proprietà della ditta ASTRO, per cui senza l'autorizzazione scritta della stessa non può essere utilizzato o comunicato a terzi. In caso di trasgressione si procederà a termini di legge.