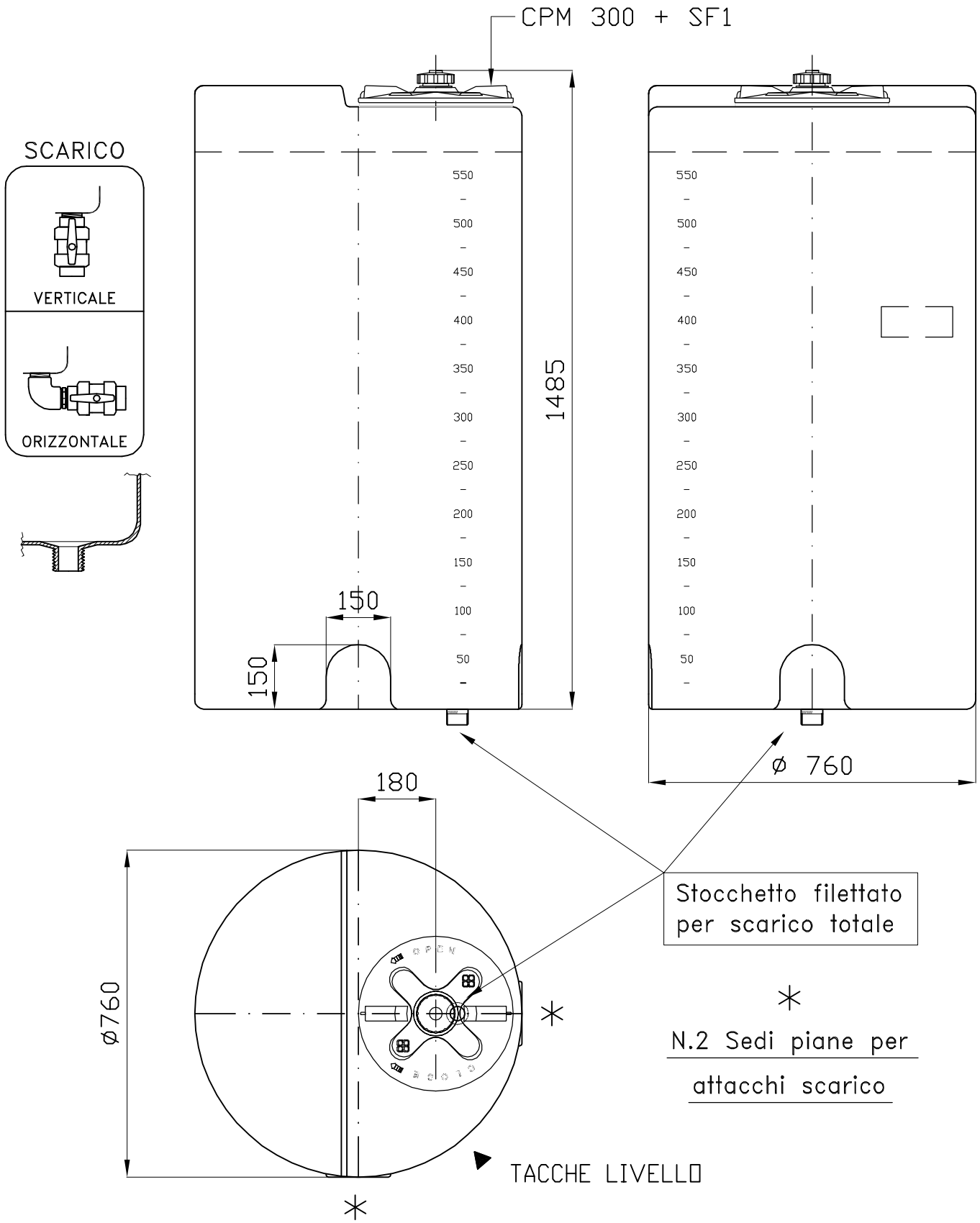

scarico totale : = 1" – 1¼" – 1½" – 2" – 2½" – 3" – 4"

LT. 600

Cliente	Descrizione articolo	Descrizione ultima modifica
	Serbatoio DSS 6	

Data	Scala	Disegnatore
03/04/06	1/1cad	LOCATELLI

ASTRO CONTENITORI INDUSTRIALI

24050 Mornico al Serio (BG) – ITALY Tel.035 844060 Fax. 035 844646

Posizione file	Foglio N.	Disegno N.	Classificazione	Modifica
z:\ufftec\dis\dis standard\ds\dss 6	01	1075	CST	00

Il presente disegno è di proprietà della ditta ASTRO, per cui senza l'autorizzazione scritta della stessa non può essere utilizzato o comunicato a terzi. In caso di trasgressione si procederà a termini di legge.