ASTRO CONTENITORI INDUSTRIALI

MOD. DSS16 | LITRI 1600

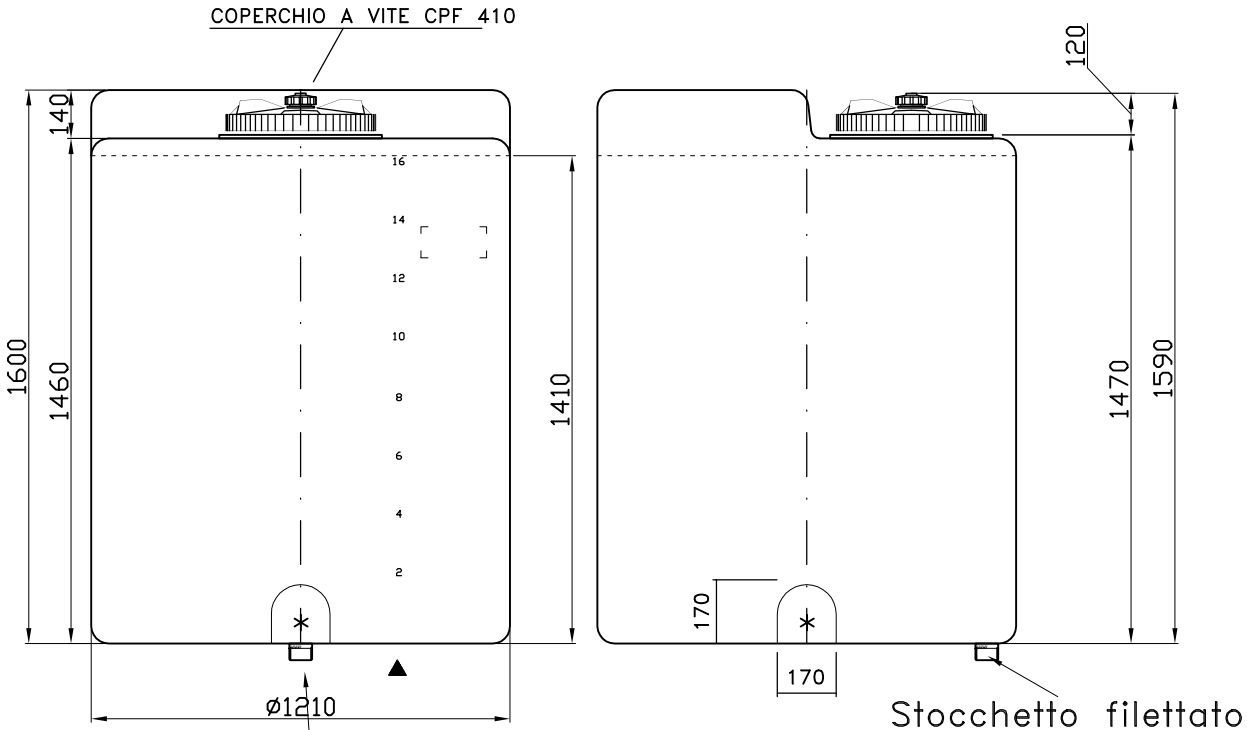

Stocchetto filettato x scarico totale

▲ Tacche Livello

* N.4 Sedi piane per attacchi scarico

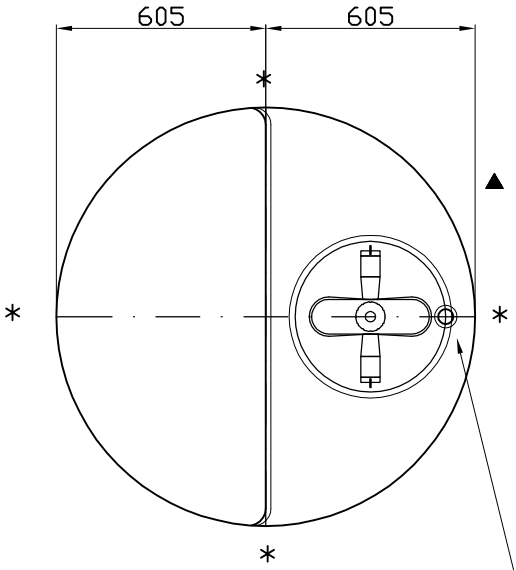

Stocchetto filettato x scarico totale

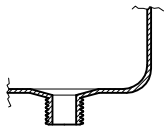

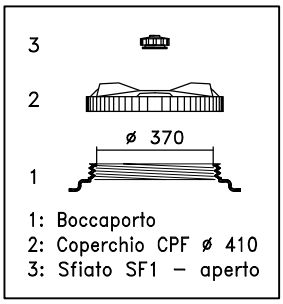

SCARICO

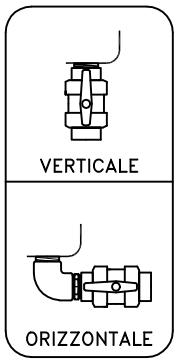

scarico totale :

= 1" – 1¼" – 1½" – 2" – 2½" – 3" – 4"

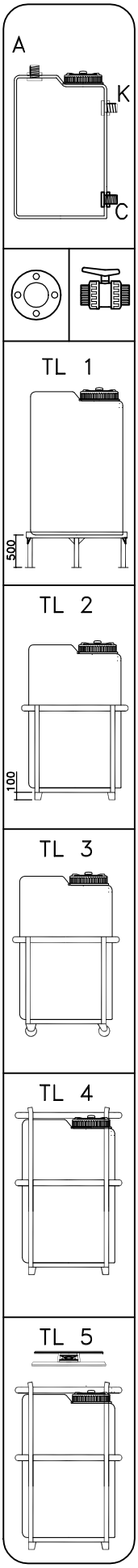

DISEGNO N. 1014 CST	DATA 28/02/05	MANENTI	\ds\dss16.dwg

Tel. 035/844060 Fax 035/844646