ASTRO CONTENITORI INDUSTRIALI

MOD. CTS 31 | LITRI 2950

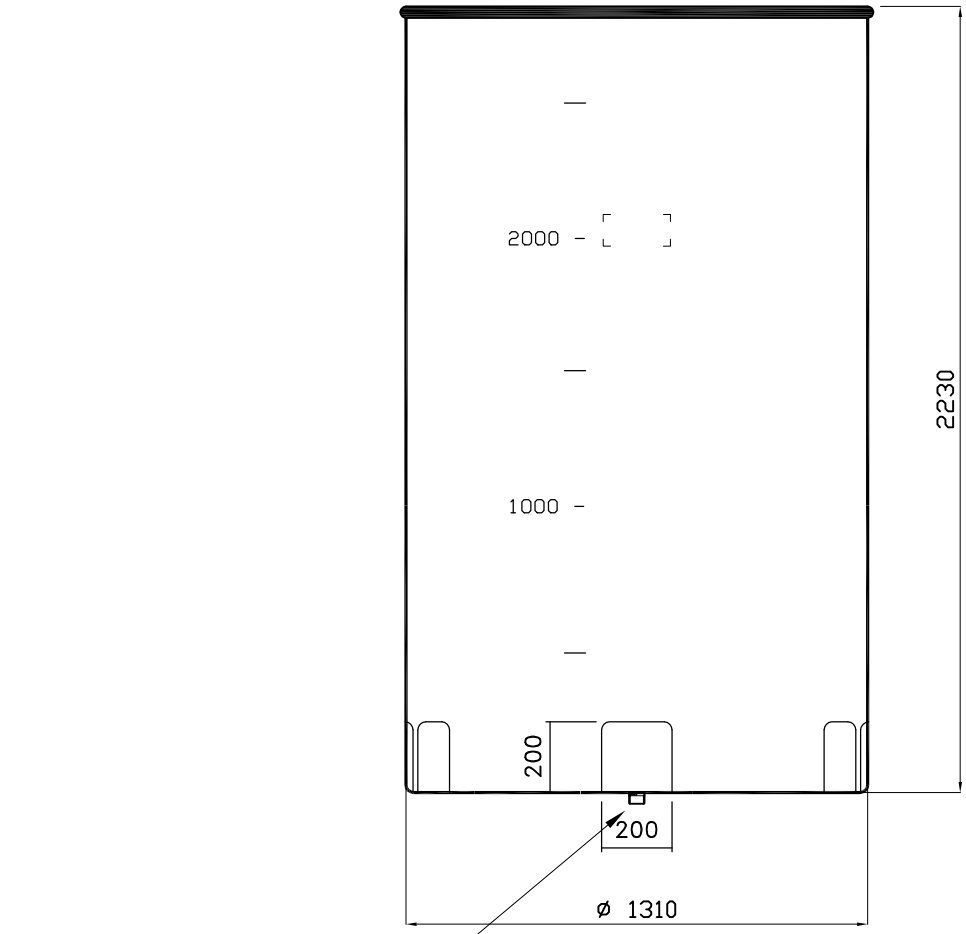

Stocchetto filettato
x scarico totale

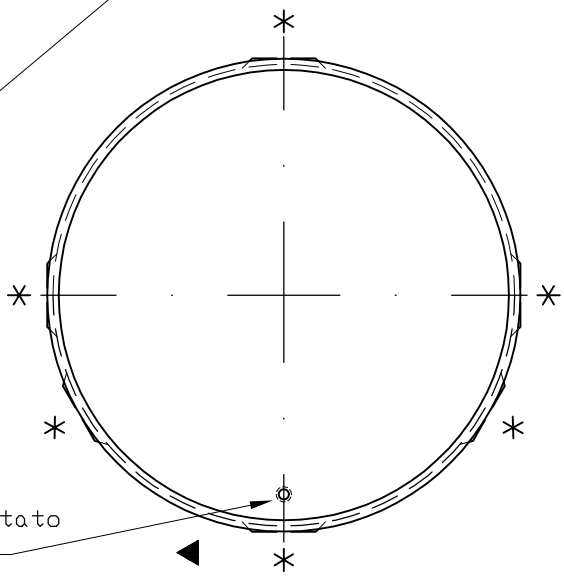

Stocchetto filettato
x scarico totale

SCARICO

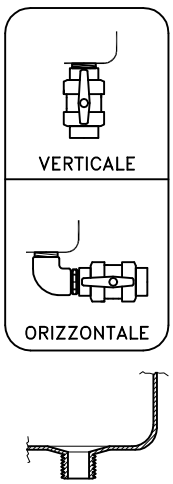

scarico totale : = 1" – 1¼" – 1½" – 2" – 2½" – 3" – 4"

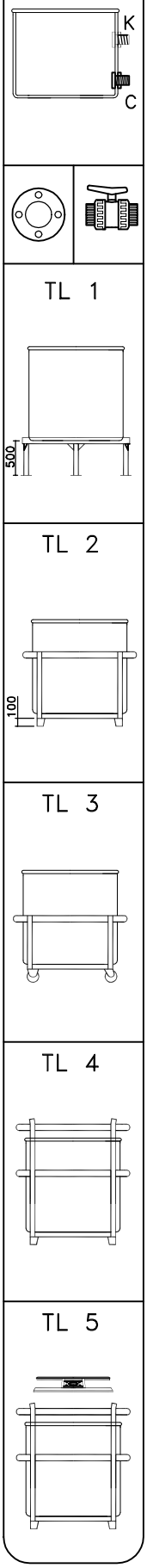

DISEGNO N. 1007 CST	DATA 24/02/05	Manenti	PERCORSO z:\uff.tec.\disegni\disegni standard\\ctb\cts31.dwg

Tel. 035/844060 Fax 035/844646